ООО «ГЕОСЕРВИС-ЮГРА»
бюро земельно-кадастровых работ

ХМАО-Югра, г. Югорск, ул. Спортивная, д.3
Тел. (34675) 95-200 Моб. 8-922-445-4446
E-mail: office@geoservice-ugra.ru
ОГРН 1148622000889, ИНН/КПП 8622026175/861501001

"Снос аварийного жилого дома по адресу: ХМАО-Югра, г. Югорск, ул. Спортивная, д.24"

ПРОЕКТНАЯ ДОКУМЕНТАЦИЯ

Раздел «Проект организации строительства»

подраздел «Проект организации по сносу объектов капитального строительства»

25.03.07-ПОС.ПОД.4

2025г.

ООО «ГЕОСЕРВИС-ЮГРА»

бюро земельно-кадастровых работ

ХМАО-Югра, г. Югорск, ул. Спортивная, д.3
Тел. (34675) 95-200 Моб. 8-922-445-4446
E-mail: office@geoservice-ugra.ru
ОГРН 1148622000889, ИНН/КПП 8622026175/861501001

"Снос аварийного жилого дома по адресу: ХМАО-Югра, г. Югорск, ул. Спортивная, д.24"

ПРОЕКТНАЯ ДОКУМЕНТАЦИЯ

25.03.07-ПОС.ПОД.4

Директор ООО "Геосервис-Югра" А.В. Кошелев

Ведущий инженер И.В.Котельникова

2025г.

СОДЕРЖАНИЕ РАЗДЕЛА

№ п/п	Наименование	Примечание
1	Текстовая часть	26 листов
2	Графическая часть	6 листов
3	Приложения:	
3.1	*Приложение А.* Задание на проектирование	6 листов
3.2	*Приложение Б.* Технический паспорт на объект, расположенный по адресу: ХМАО-Югра, г. Югорск, ул. Спортивная, д.24	19 листов
3.3	*Приложение В.* Постановление №1136-п от 23.06.2021г о признании МКД №24 по улице Спортивная в городе Югорске аварийным и подлежащим сносу	1 лист
3.4	*Приложение Г.* Выписка из ЕГРН на объект недвижимости (здание), расположенный по адресу: ХМАО-Югра, г. Югорск, ул. Спортивная, д.24	2 листа
3.5	*Приложение Д.* Выписка из ЕГРН на объект недвижимости (земельный участок), расположенный по адресу: ХМАО-Югра, г.Югорск, ул. Спортивная, д.24	3 листа
3.6	*Приложение Е.* Письмо ГХ-И/436/25 от 26.03.2025г. о предоставлении информации об условиях отключения объектов капитального строительства от сетей газоснабжения АО «Газпром газораспределения Север»	2 листа
3.7	*Приложение Ж.* Письмо №973 от 22.07.2024г. об условиях отключения объекта капитального строительства от сетей электроснабжения Советского филиала АО «ЮРЭСК»	1 лист
3.8	*Приложение З.* Письмо №08/1238 от 26.03.2025г. об условиях отключения объекта от сетей инженерно-технического обеспечения МУП «Югорскэнергогаз»	3 лист

Номер	Наименование
б/н	Содержание
1.	Общие положения
1.1	Основание для разработки проекта (решение собственника объекта капитального строительства, или собственников помещений в нем, или застройщика, решение суда или органа местного самоуправления, соглашение о возмещении убытков, причиненных ограничением прав собственника объекта капитального строительства или собственников помещений в нем в связи с установлением зоны с особыми условиями использования территории)
1.2	Исходные данные для проектирования
1.3	Нормативно-технические документы
2.	Вид, определяемый в соответствии с Положением о составе разделов проектной документации и требованиях к их содержанию, утвержденным постановлением Правительства Российской Федерации от 16 февраля 2008 г. №87 «О составе разделов проектной документации и требованиях к их содержанию», и описание объекта капитального строительства, подлежащего сносу, с указанием основных параметров, конструктивных и инженерно-технических характеристик
2.1	Рельеф, геоморфологические и геологические условия района
2.2	Гидрологические условия
2.3	Климат
2.4	Характеристика объекта, подлежащего демонтажу
3.	Сведения о проектной документации объекта капитального строительства, подлежащего сносу
4.	Сведения о заключении государственной или негосударственной экспертизы проектной документации объекта капитально строительства, подлежащего сносу (при наличии)
5.	Сведения о результатах и материалах обследования объекта капитального строительства, подлежащего сносу
6.	Перечень мероприятий по выведению из эксплуатации объекта капитального строительства, подлежащего сносу (если вывод объекта капитального строительства из эксплуатации не осуществлен до его сноса в соответствии с законодательством Российской Федерации)
7.	Перечень демонтируемого технологического оборудования, габаритные размеры и массы, условия демонтажа и транспортирования (при наличии такого оборудования)
8.	Сведения об условиях отключения объекта капитального строительства от сетей инженерно-технического обеспечения в соответствии с условиями отключения объекта капитального строительства, подлежащего сносу, от сетей инженерно-технического обеспечения, выданными организациями, осуществляющими эксплуатацию сетей инженерно-технического обеспечения
9.	Перечень мероприятий по обеспечению защиты сносимого объекта капитального строительства от проникновения посторонних лиц и животных в опасную зону и внутрь объекта, а также защиты зеленых насаждений
10.	Описание и обоснование принятого способа сноса объекта капитального строительства

11.	Расчет продолжительности работ по сносу объекта капитального строительства в зависимости от технологии их выполнения (в случае, если такая необходимость определена собственником объекта капитального строительства, или собственниками помещений в нем, или застройщиком)
12.	Расчеты и обоснование размеров зон развала и опасных зон в зависимости от принятого способа сноса
13.	Оценка вероятности повреждения при сносе объекта капитального строительства действующих сетей инженерно-технического обеспечения
14.	Описание и обоснование методов защиты и защитных устройств действующих сетей инженерно-технического обеспечения, согласованных с владельцами таких сетей
15.	Описание и обоснование решений по безопасному ведению работ по сносу объекта капитального строительства
16.	Перечень мероприятий, направленных на предупреждение причинения вреда жизни или здоровью людей, имуществу физических или юридических лиц, государственному или муниципальному имуществу, окружающей среде
17.	Описание решений по вывозу и утилизации отходов от сноса объекта капитального строительства, в том числе демонтированного оборудования (при наличии такого оборудования)
18.	Перечень мероприятий по рекультивации и благоустройству земельного участка (в случае, если такая необходимость определена собственником объекта капитального строительства, или собственниками помещений в нем, или застройщиком)
19.	Сведения об остающихся после сноса объекта капитального строительства в земле и в водных объектах коммуникациях, конструкциях и сооружениях, сведения о наличии разрешений органов государственного надзора на сохранение этих коммуникаций, конструкций и сооружений в земле и в водных объектах в случае, если наличие такого разрешения предусмотрено законодательством Российской Федерации
20.	Сведения о наличии согласования с соответствующими государственными органами, в том числе органами государственного надзора, способа сноса объекта капитального строительства путем взрыва, сжигания или иным потенциально опасным способом, перечень дополнительных мер безопасности при использовании потенциально опасных способов сноса
21.	Сведения об акте, подтверждающем отключение объекта капитального строительства, подлежащего сносу, от сетей инженерно-технического обеспечения, подписанном организацией, осуществляющей эксплуатацию соответствующих сетей инженерно-технического обеспечения (при наличии)

22.	Сведения о документе федерального органа исполнительной власти, осуществляющего функции по охране культурного наследия, подтверждающем отсутствие сведений об объекте капитального строительства, подлежащем сносу, в едином государственном реестре объектов культурного наследия (памятников истории и культуры) народов Российской Федерации, и документе, подтверждающем, что объект капитального строительства, подлежащий сносу, не является выявленным объектом культурного наследия либо объектом, обладающим признаками объекта культурного наследия, выдаваемых в порядке, предусмотренном указанным федеральным органом исполнительной власти

1. Общие положения

1.1 Основание для разработки проекта (решение собственника объекта капитального строительства, или собственников помещений в нем, или застройщика, решение суда или органа местного самоуправления, соглашение о возмещении убытков, причиненных ограничением прав собственника объекта капитального строительства или собственников помещений в нем в связи с установлением зоны с особыми условиями использования территории

Проект организации работ по «Сносу аварийного жилого дома по адресу: ХМАО-Югра, г. Югорск, ул. Спортивная, д.24» разработан в соответствии с Техническим заданием на проектирование.

Настоящий раздел «Проект организации работ по сносу или демонтажу объекта капитального строительства» разработан в соответствии с требованиями (в том числе к составу и содержанию разделов документации), установленными законодательством Российской Федерации. При разработке раздела рассмотрены основные вопросы строительного производства, определены потребности в ресурсах и технологические особенности производства работ.

1.2 Исходные данные для проектирования

В качестве исходных данных для разработки настоящего раздела проекта были использованы следующие материалы:

- технический паспорт на объект, расположенный по адресу: ХМАО-Югра, г. Югорск, ул. Спортивная, д.24;
- постановление №1136-п от 23.06.2021г. о признании МКД №24 по улице Спортивная в городе Югорске аварийным и подлежащим сносу;
- выписка из ЕГРН на объект недвижимости (здание), расположенный по адресу: ХМАО-Югра, г. Югорск, ул. Спортивная, д.24;
- выписка из ЕГРН на объект недвижимости (земельный участок), расположенный по адресу: ХМАО-Югра, г. Югорск, ул. Спортивная, д.24;
- письмо ГХ-И/436/25 от 26.03.2025г. о предоставлении информации об условиях отключения объектов капитального строительства от сетей газоснабжения АО «Газпром газораспределения Север»;
- письмо №973 от 22.07.2024г. об условиях отключения объекта капитального строительства от сетей электроснабжения Советского филиала АО «ЮРЭСК»;
- письмо №08/1238 от 26.03.2025г. об условиях отключения объекта от сетей инженерно-технического обеспечения МУП «Югорскэнергогаз».

1.3 Нормативно-технические документы

Проект организации строительства выполнен в соответствии с действующими нормами и правилами:

- Постановление Правительства Российской Федерации от 16.02.2008г. №87 (ред. от 06.07.2019г.) «О составе разделов проектной документации и требованиях к их содержанию»;
- Постановление Правительства Российской Федерации от 26.04.2019 г. №509 «Об утверждении требований к составу и содержанию проекта организации работ по сносу объекта капитального строительства»;
-СП 48.13330.2019 «Организация строительства»;

-СНиП 12-03-2001 «Безопасность труда в строительстве. Часть 1. Общие требования»;

-СНиП 12-04-2002 «Безопасность труда в строительстве. Часть 2. Строительное производство»;

-СП 12-136-2002 Безопасность труда в строительстве. Решения по охране труда и промышленной безопасности в проектах организации строительства и проектах производства работ;

- Федеральные нормы и правила в области промышленной безопасности "Правила безопасности опасных производственных объектов, на которых используются подъемные сооружения", утв. приказом Ростехнадзора от 26.11.2020 N 461 (раздел VI.Эксплуатация ПС ОПО)

-Справочное пособие по разработке ПОС и ППР для промышленного строительства ЦНИИОМТП М. Стройиздат, 1990 г.;

Кроме вышеперечисленных нормативных документов, использованы и другие нормативные источники информации, материалы, полученные от заинтересованных организаций, справочная литература, перечень которой встречается по тексту.

2. Вид, определяемый в соответствии с Положением о составе разделов проектной документации и требованиях к их содержанию, утвержденным постановлением Правительства Российской Федерации от 16 февраля 2008 г. №87 «О составе разделов проектной документации и требованиях к их содержанию», и описание объекта капитального строительства, подлежащего сносу, с указанием основных параметров, конструктивных и инженерно-технических характеристик

2.1 Рельеф, геоморфологические и геологические условия района

Участок работ расположен по адресу: ХМАО-Югра, г. Югорск, ул. Спортивная, д.24, кадастровый номер земельного участка 86:22:0003002:592.

Тип рельефа места производства работ – плоский, слаборасчлененный.

2.2 Гидрологические условия

В геоморфологическом отношении город Югорск расположен на северо-западе Западно-сибирской низменности и представляет собой слабовсхолмленную водно-ледниковую равнину. Водный режим рек характеризуется растянутым весенне-летним половодьем. Весенние воды, разливаясь по широким поймам рек, образуют обширные соры. Зимой реки замерзают на длительный период - до 6 месяцев. Город Югорск расположен в водоразделе рек Эсс и Ух в таежной зоне.

2.3 Климат

Климат образуется под влиянием интенсивной циклонической деятельности в течении всего года. В холодный период преобладают юго-западные ветра. Значительные колебания циркуляционного режима и смена направлений переноса воздушных масс являются причиной большого изменения температуры воздуха от суток к суткам. Зима умеренно суровая, снежная. Лето умеренно теплое. В течение всего лета возможны заморозки. Область характеризуется избыточным увлажнением и является самой переувлажненной частью территории России. Здесь наблюдается большое скопление поверхностных вод, значительная заболоченность.

Средняя годовая температура воздуха составляет – 1,5 ºС. Самый холодный месяц – январь, средняя месячная температура которого составляет минус 21,1 ºС. Самый жаркий – июль, средняя месячная температура достигает 16,7 ºС. Абсолютный минимум температуры: минус 45 ºС,

абсолютный максимум: плюс 31 ºС. Расчетная температура самой холодной пятидневки обеспеченностью 0,92 составляет -39(-41) ºС, а обеспеченностью 0,98 составляет -43(-44) ºС (м/ст Ивдель и Октябрьское соответственно).

Среднее годовое количество осадков составляет в среднем 542 мм, из них в тёплый период года выпадает около 73% (397 мм). Наибольшее количество осадок выпадает в августе, наименьшее – в марте.

Первое появление снежного покрова отмечается в начале октября. Первый снег обычно стаивает. Устойчивый снежный покров образуется в середине октября. По многолетним наблюдениям наибольшей высоты снежный покров достигает в конце февраля – начале марта. Число дней со снежным покровом достигает 193 дней.

В целом за год почти на всей территории преобладают ветры северного направления. Для большей части территории характерны умеренные ветры, среднегодовая скорость ветра составляет 2,1-3,0 м/с, усиление ветра происходит в весенний период.

К основным атмосферным явлениям относятся метели, туманы, грозы, град и гололедные явления. Среднее число дней с метелями 12 в году, наибольшее – 22 дня. Чаще всего происходят зимой, но нередки метели ранней весной и поздней осенью. Среднее число дней с туманами составляет 14, наибольшее – 22 дня. В холодный и теплый периоды времени туманы распределены почти равномерно. На холодный период приходится 6 дней, на теплый – 8 дней. Среднее число дней с грозой отмечается 15 раз, наибольшее – 18. Чаше всего грозы наблюдаются в летний период (12 дней за 3 месяца). За июнь – июль проходит 83% всех гроз (10 дней). Среднее число дней с градом на превышает 0,8, наибольшее – 2 дня. Гололедные явления по визуальным наблюдениям имеют место в среднем 3 дня в году, а наибольшее количество составляет 10 дней.

Растительный покров представлен в основном хвойными и лиственными лесами. Леса состоят из осины, ели, кедра, ивы и березы.

Опасные природные и техноприродные процессы – отсутствуют.

2.4 Характеристика объекта, подлежащего демонтажу

Назначение – жилое;

Год постройки – 1987 год (по данным технического паспорта);

Число этажей – 2;

Общая площадь жилого дома – 1703,2 кв.м.

Общая полезная площадь квартир – 1533,9 кв.м. (в том числе жилая площадь – 815,0 кв.м.)

Строительный объём – 5704,0 куб.м.

Средняя внутренняя высота помещений – 2,50 м;

Фундаменты – железобетонные сваи 300х300;

Стены - утепленные деревянные панели, толщиной 180мм;

Перегородки - утепленные деревянные панели, толщиной 100мм;

Перекрытия – утепленные деревянные панели толщиной 180 мм;

Крыша – скатная, с неорганизованным водостоком, из деревянной стропильной системы, покрытие – асбестоцементные листы по деревянной обрешётке;

Полы – дощатые, покрытие – линолеум;

Двери – деревянные, щитовые;

Окна – деревянные, одностворчатые со створкой 300х1200мм и двойным остеклением;

Процент износа – 80,8% (по результатам обследования).

3. Сведения о проектной документации объекта капитального строительства,

подлежащего сносу

Проектная документация – отсутствует.

4. Сведения о заключении государственной или негосударственной экспертизы проектной документации объекта капитально строительства, подлежащего сносу

Сведения о заключении государственной или негосударственной экспертизы проектной документации объекта капитального строительства, подлежащего сносу – отсутствуют.

5. Сведения о результатах и материалах обследования объекта капитального строительства, подлежащего сносу

Сведения о результатах и материалах обследования объекта капитального строительства, подлежащего сносу, содержаться в следующих документах:

- Постановление №1136-п от 23.06.2021г о признании МКД №24 по улице Спортивная в городе Югорске аварийным и подлежащим сносу;
- Техническое заключение №008-ОТС/22 по результатам обследования технического состояния многоквартирного жилого дома по адресу: ХМАО-Югра, г. Югорск, ул. Спортивная, д.24 (ООО «Центр лазерного сканирования «Геоскан»).

6. Перечень мероприятий по выведению из эксплуатации объекта капитального строительства, подлежащего сносу (если вывод объекта капитального строительства из эксплуатации не осуществлен до его сноса в соответствии с законодательством Российской Федерации)

- До начала работ по демонтажу здания собственнику оформить акт (решение) о выведении объекта из эксплуатации и ликвидации.
- К демонтажу и разборке строительных конструкций следует приступать только после передачи площадки Заказчиком Подрядчику для производства работ, и по окончании необходимых подготовительных мероприятий, которые предусматриваются проектом производства работ: оборудование площадки демонтажной техникой, организация бытовых помещений и т.д.
- Заказчик самостоятельно уведомляет заинтересованные (эксплуатирующие) организации о необходимости отключения разбираемого объекта от инженерных коммуникаций: сетей электроснабжения, теплоснабжения, водоснабжения, водоотведения, газоснабжения.
- Подрядчику совместно с Заказчиком необходимо обследовать демонтируемое здание на наличие оставшихся опасных предметов. При обнаружении их – удалить с территории объекта.
- Вывести из демонтируемых зданий остающихся людей и животных. Заказчик передает по акту демонтируемые здания Подрядчику.

Главной задачей при разборке является демонтаж и снос строительных конструкций.

Для проведения работ по демонтажу и сносу, необходимо провести обследование здания с выявлением конструктивных элементов, угрожающих обрушением или утративших несущую способность, и составлением акта.

Подрядчиком должны быть:

- согласованы объемы, технологическая последовательность и сроки выполнения работ;
- определен порядок оперативного руководства, включая действия строителей и представителей эксплуатирующих организаций при возникновении аварийных ситуаций;

- определена последовательность разборки и сноса конструкций зданий и сооружений.

Техническое обследование, проводимое до начала работ, включает составление акта, в котором перечисляются все конструкции и элементы, угрожающие обрушением, с выделением наиболее опасных мест, указывается конструктивная связь угрожаемых конструкций со смежными частями, перечисляются вероятные причины, которые могут вызвать обрушение.

Для прохода рабочих вдоль сносимого здания необходимо определить место и вывесить плакаты с запрещением доступа к месту производства работ лиц, не имеющих отношения к производимым работам.

Все рабочие, занятые на разборке здания, должны быть ознакомлены с наиболее опасными моментами разборки.

Основанием для начала работ является приказ по Подрядной организации с указанием сроков начала и окончания работ и лиц, ответственных за разборку.

Руководитель работ по сносу здания должен лично убедиться в отсутствии людей внутри сносимых зданий и в зоне возможного обрушения конструкций.

7. Перечень демонтируемого технологического оборудования, габаритные размеры и массы, условия демонтажа и транспортирования (при наличии такого оборудования)

Крупногабаритное технологическое оборудование – отсутствует.

8. Сведения об условиях отключения объекта капитального строительства от сетей инженерно-технического обеспечения в соответствии с условиями отключения объекта капитального строительства, подлежащего сносу, от сетей инженерно-технического обеспечения, выданными организациями, осуществляющими эксплуатацию сетей инженерно-технического обеспечения

Условия отключения от сетей газоснабжения АО «Газпром газораспределение Север»

Отключение жилого дома по ул. Спортивная, д.24 от сетей газоснабжения АО «Газпром газораспределения Север» не требуется, т.к. объект по указанному адресу не газифицирован.

Условия отключения от сетей электроснабжения Советского филиала АО «ЮРЭСК»

В случае намерения отключения объекта капитального строительства от сетей электроснабжения, основным условием является заблаговременная (10 дней) подача письменной заявки собственником объекта в адрес сетевой организации (Советский филиал АО «ЮРЭСК) и в адрес гарантирующего поставщика (АО «Газпром энергосбыт Тюмень»), для расторжения договора на поставку электрической энергии и исключения необоснованного начисления электроэнергии.

В случае, если объектом капитального строительства является многоквартирный жилой дом, то все отключения должны быть предварительно согласованы с обслуживающей данный жилой дом управляющей компанией.

После получения сетевой организацией заявки на отключение объекта от гарантирующего поставщика, производиться отключение, а именно отсоединение с использованием спецтехники ГАЗ 33081 проводов (прокалывающих зажимов) на опоре ВЛ-0,4 кВ, ближайшей к дому. Далее составляется акт установленной формы, фиксируются последние показания электросчётчика и направляется в адрес заявителя.

Условия отключения от сетей водоотведения, водоснабжения, теплоснабжения (в том числе ГВС) МУП «Югорскэнергогаз»

Точка отключения от сетей водоотведения - канализационный колодец КК 6-137.

Точка отключения от сетей холодного водоснабжения – тепловая камера ТК-9-42.

Точка отключения от сетей теплоснабжения, в том числе ГВС – тепловая камера ТК-9-42.

Отключение и демонтаж сетей инженерно-технического обеспечения ведется за счёт средств Заявителя.

Заявитель выполняет работы по отключению в точке присоединения объекта и демонтажу сетей от объекта до точки подключения (в том числе демонтаж конструкций тепловых камер, водопроводных и канализационных колодцев).

По окончании работ Заявитель выполняет восстановление благоустройства до первоначального состояния.

Заявитель восстанавливает точку отключения (тепловая камера, водопроводный и (или) канализационный колодец) до состояния отключения с заделкой невостребованных ниш, технологических отверстий, гильз.

По окончании работ по демонтажу и отключению Заявитель направляет информацию в МУП «Югорскэнергогаз» об оставшихся коммуникациях (захоронениях), конструкциях.

На основании осмотра представителем МУП «Югорскэнергогаз» и по письменному обращению выдается акт об отключении объекта капитального строительства от сетей инженерно-технического обеспечения.

9. Перечень мероприятий по обеспечению защиты сносимого объекта капитального строительства от проникновения посторонних лиц и животных в опасную зону и внутрь объекта, а также защиты зеленых насаждений

По периметру площадки демонтажных работ со всех сторон необходимо установить охранно-защитное сетчатое ограждение.

Площадка демонтажных работ должна быть освещена (при необходимости) в соответствии с ГОСТ 12.1.046-2014 «Система стандартов безопасности труда (ССБТ). Строительство. Нормы освещения строительных площадок».

Для обеспечения безопасности занятых на производстве работ по сносу здания и предотвращения проникновения людей и животных в опасную зону и внутрь объекта, территория объекта ограждается. Вход за пределы границ участка работ по сносу здания находится под охраной.

В месте предполагаемого производства работ по сносу здания размещается информационный щит с указанием планируемых видов работ, сроков проведения работ, названием и телефонами заказчика и подрядной организации, должность и фамилия ответственного за производство работ, информацией о показателях воздействий (шумы, выбросы и сбросы загрязняющих веществ).

Снос (демонтаж) объекта капитального строительства выполнять только под непосредственным руководством инженерно-технического работника, ответственного за безопасное производство работ.

Снос (демонтаж) объекта производить во время, согласованное в установленном порядке. При этом проход пешеходов и проезд транспорта в опасной зоне не допускается. Размеры опасной зоны и способ ее ограждения должен быть указан в ППР.

Элементы ограждения вдоль проезжей части оборудуются галереями для безопасного прохода

пешеходов.

Условия безопасности движения пешеходов на прилегающей к объекту территории могут быть соблюдены при условии использования ими пешеходных дорожек, а также введением запрещения на их передвижение по территории объекта.

На период производства работ по сносу закрыть доступ посторонних лиц к месту разборки, вывесить объявление о категорическом запрещении доступа на территорию работ лиц, не имеющих отношение к производству работ.

К работам по разборке зданий и сооружений, разрешается приступать только после проверки на отсутствие людей в опасной зоне работ, уборки механизмов и инструмента из опасной зоны, установки сигнального ограждения, расстановки сигнальщиков, ограничивающих доступ людей в зону разборки.

Данным проектом не предусматриваются мероприятия по защите зеленых насаждений.

Контроль осуществляет ответственный специалист за безопасное производство работ.

10. Описание и обоснование принятого способа сноса объекта капитального строительства

Метод производства работ и средств механизации выбран исходя из условий внешней стеснённости.

Согласно отчёту с техническим заключением по результатам обследования строительных конструкций и пригодности к эксплуатации жилого дома, конструкции здания находятся в аварийном состоянии, повторному использованию не подлежат. На основании изложенного принят механический метод сноса.

Механический метод сноса – метод обрушения здания с образованием зон развала. При сносе конструкции не сохраняются, подлежат захоронению на полигоне. Механический метод сноса основан на применении сменного рабочего оборудования к базовой машине – экскаватору.

Подготовка демонтажа (сноса) предусматривает:

- изучение проектной документации при участии авторов проекта, условий ведения работ;
- разработку ППР;
- выполнение работ подготовительного периода.

В подготовительный период должно быть выполнено:

- разбивка и вынос границ участка стройплощадки и временного ограждения;
- установка временного забора на стойках;
- монтаж освещения стройплощадки;
- отключение от сетей инженерно-технического обеспечения, а также перенос и демонтаж участков коммуникаций, согласно утвержденному проекту;
- установлены временные здания и сооружения;
- устроены площадки складирования материалов;
- устроена мойка колес строительной техники;
- обеспечение демонтажа противопожарным инвентарем.

К работам основного периода приступают только после полного завершения работ подготовительного периода.

В основной период выполняются работы по сносу и сопутствующие им инженерно-технические мероприятия.

Рекомендуется следующая последовательность демонтажных работ*:

- зачистка зданий вручную;
- демонтаж и вывоз из зданий всех электропроводок, средств связи и другого оборудования;

- разборка наземных конструкций зданий до уровня поверхности земли;

- разборка подземных конструкций (фундаментов) зданий;

- сортировка, погрузка и вывоз строительного мусора на специализированные предприятия по размещению/использованию отходов;

- мероприятия по рекультивации.

**Последовательность работ уточняется при разработке ППР.*

До начала производства работ следует освободить объект от строительного мусора и здание от элементов бездействующих коммуникаций вручную.

Ручным способом осуществлять демонтаж элементов систем инженерно-технического обеспечения (кондиционеры, отопительные приборы, сантехническое оборудование и т.п.).

При производстве работ ручным способом использовать: ручной инструмент: лопаты, топоры, молотки, ломы, кирки и т.д.; ручные машины: отбойные пневматические молотки, пневматический лом, электрические ручные молотки, электродрели и т.д.

Демонтаж отдельных конструкций осуществлять с помощью экскаватора в последовательности, согласно Технологическим картам-схемам, приведенным в ППР.

Строительные отходы и бытовые отходы, образующиеся на строительной площадке, временно складируются на специально отведенном участке с твердым покрытием и регулярно вывозятся на полигон ТБО для дальнейшей утилизации.

Порядок проведения работ детально проработать в ППР с учетом объектной ситуации подрядной строительной организации.

Очерёдность демонтажа конструкций следует принимать по схеме передачи нагрузок на конструкции каркаса демонтируемого здания.

При организации демонтажных работ следует предусматривать комплексный поток, охватывающий: инженерную подготовку территории, демонтаж кровли и стропильной системы, демонтаж перекрытий, демонтаж оконных заполнений и инженерных сетей, разборка несущих стен и перегородок, утилизация строительного мусора, сдача выполненных работ заказчику.

Разборка зданий и сооружений, отдельных конструктивных элементов относится к категории наиболее сложных и трудоемких работ.

С момента начала работ до их завершения подрядчик должен вести журнал производства работ, в котором отображается ход и качество работ, а также все факты и обстоятельства, имеющие значение в производственных отношениях заказчика и подрядчика (дата начала и окончания работ, дата предоставления материалов, услуг, сообщения о принятии работ, задержках, связанных выходом из строя строительной техники, мнение заказчика по частным вопросам, а также все то, что может повлиять на окончательный срок сдачи работ).

Демонтажные работы ведутся в соответствии с российскими нормами и правилами, указанными в перечне нормативных документов. Применяемые строительные машины и оборудование должны иметь технический паспорт, сертификат на соответствие российским нормам и стандартам. Все работы по демонтажу исполнять под руководством мастера или прораба.

Опасные зоны должны быть ограждены сигнальными ограждениями и на них должны быть вывешены предупредительные знаки. Подрядчики должны иметь лицензию на производство соответствующих видов работ, выданную федеральными или лицензированными центрами.

В основном периоде производства работ осуществляется непосредственно снос-демонтаж здания, уборка, вывоз мусора и планировка территории.

Разборка надземной части здания ведется сверху вниз с применением пневмо- и электроинструмента, а также специальной техники: специальным экскаватором, оборудованным,

гидромолотами и грейферными захватами различных типов, поворотного погрузчика.

Начинать демонтаж следует с разборки вручную тех элементов здания, которые могут быть вторично использованы.

Ручная разборка внутри здания выполняется под непосредственным руководством инженерно-технического персонала с соблюдением правил безопасности труда, применяемыми при капитальном ремонте зданий, а также правил пожарной безопасности.

Объем таких работ определяется заказчиком при заключении договора подряда. Места складирования разобранных элементов вторичного использования должны быть организованны вне опасной зоны демонтажа.

Основными мероприятиями против возможного самообрушения конструкций является своевременная уборка мусора с каждого этажа, непосредственно после его разборки. Перегрузка перекрытий недопустима. Обрушение верхних междуэтажных перекрытий на нижние перекрытия запрещен. Одновременная разборка двух или более перекрытий не допустима.

Работы по демонтажу производить в светлое время суток. Работы по демонтажу перекрытия вести в присутствии технического надзора Заказчика с записью в журнал производства работ.

Все работающие должны быть обеспечены предохранительными поясами, касками, спецодеждой, средствами индивидуальной и коллективной защиты. Должны иметь должностные инструкции и допуск к работе на высоте. На каждого работающего составляется «Наряд-допуск» в соответствии с требованиями СНиП 12-03-2001.

11. Расчет продолжительности работ по сносу объекта капитального строительства в зависимости от технологии их выполнения (в случае, если такая необходимость определена собственником объекта капитального строительства, или собственниками помещений в нем, или застройщиком)

В связи с отсутствием норм на проведение работ по сносу зданий и сооружений в СНиП 1.04.03-85* «Нормы продолжительности строительства и задела в строительстве предприятий, зданий и сооружений», продолжительность сноса объекта капитального строительства объёмом 5704,0 м3 составляет 4 смены или 2 дня.

Подготовительный период составляет – 1 день

$T_{общ}$=3 дня.

12. Расчеты и обоснование размеров зон развала и опасных зон в зависимости от принятого способа сноса

Зоны развала и опасные зоны при сносе здания механическим методом зависят от способа разрушения.

Опасная зона определяется по расстоянию отлета предмета при падении с высоты объекта и должна составлять не менее 5 м от вращающейся платформы экскаватора.

Зона развала может образоваться в случае непредвиденного обрушения объекта в какую либо сторону.

Границы опасных зон принимаются согласно табл. Г.1 СНиП12-03-2001 (табл. 1)

Таблица 1

Высота возможного падения груза (предмета),	Минимальное расстояние отлета перемещаемого (падающего) предмета, м

м	перемещаемого краном груза в случае его падения	предметов в случае их падения со здания
До 10	4	3,5
« 20	7	5
« 70	10	7
« 120	15	10
« 200	20	15
« 300	25	20
« 450	30	25
Примечание. При промежуточных значениях высоты возможного падения груза (предметов), минимальное значение расстояния его отлета допускается определять методом интерполяции.		

Для экскаватора, работающего на разборке здания, расчет опасной зоны выполняется по формуле:

R=L+a, где

R – расстояние от наружной стены здания до границы опасной зоны падающего со стены предмета;

L – максимальный размер расчлененного демонтируемого элемента, принят 2,5 м;

а - минимальное расстояние отлета падающего предмета.

Высота здания принята 7,3 м (по уровню конька здания), расстояние отлета груза определяем интерполяцией:

3,5-0/10-0=0,35

0,35*7,3≈2,56 м

R=2,5+2,56=5,06 м.

Размер зоны развала:

-высота 1/3*7,3≈2,43 м

13. Оценка вероятности повреждения при сносе объекта капитального строительства действующих сетей инженерно-технического обеспечения

Снос здания ведется в увязке с расположенными на данном участке подземными и надземными инженерными коммуникациями и сооружениями.

Сохраняемые коммуникации требуется защитить, согласно заключению владельцев сетей, а также в соответствии с предусмотренными данным проектом мероприятиями по защите с целью недопущения их повреждения.

При разработке котлованов и инженерных сооружений производить геомониторинг грунтов и инженерных коммуникаций, попадающих в призму обрушения.

14. Описание и обоснование методов защиты и защитных устройств действующих сетей инженерно-технического обеспечения, согласованных с владельцами таких сетей

На участке демонтируемого здания находятся внутриплощадочные и транзитные сети.

В соответствии с техническими условиями внутриплощадочные сети должны быть отключены и отсоединены от внешних сетей. Транзитные сети должны быть надёжно защищены.

Мероприятия по сохранности существующих инженерных сетей:

1) Производство любых строительных работ, вблизи действующих инженерных сетей выполнять с осторожностью, не допуская складирования по трассе прохождения коммуникаций.

2) Подрядчику обеспечить доступность эксплуатирующих организаций для обслуживания действующих коммуникаций, проходящих в пределах стройплощадки.

3) Не допускается без согласования с соответствующими эксплуатирующими службами выполнять вскрытие коммуникаций или проведение каких-либо работ на трассе без вызова представителей эксплуатирующих организаций в установленном порядке.

4) Не устанавливать на коммуникации строительную технику: экскаваторы, бурильные установки, бульдозеры и пр. При крайней необходимости укладывать для проезда строительной техники дорожные плиты в соответствии с ППР.

5) Временные здания, во избежание повреждения существующих кабельных коммуникаций, устанавливать на бетонные блоки (200х200х400 мм).

6) Защиту транзитных коммуникаций предлагается осуществить также с помощью ограждения охранных зон сигнальной лентой с установкой предупредительных табличек с указанием запрета земляных работ.

7) Для защиты смотровых колодцев транзитных инженерных систем проектом предлагается их накрыть листовым железом толщиной не менее 8 мм. Границы листов должны выступать за границы люка колодца не менее 1,5 м. Лист защитного железа не должен касаться крышки люка, при необходимости произвести песчаную подсыпку.

15. Описание и обоснование решений по безопасному ведению работ по сносу объекта капитального строительства

При разборке строений применять щадящие методы, включающие в себя разборку конструкции с делением элементов на отдельные части (блоки), вес которых зависит от применяемой при разработке техники. Особенно это касается тех элементов, которые находятся в непосредственной близости от существующих объектов.

Демонтажные работы осуществлять при обязательном оперативном мониторинге.

В процессе геотехнического мониторинга осуществлять контроль возникновения и развития горизонтальных либо вертикальных смещений стен, позволяющих зафиксировать момент нарушения целостности стены (появление трещин), а также контроль параметров колебаний (динамический контроль).

Мониторингу подлежат следующие основные направления:

- визуальный и инструментальный контроль технического состояния здания (образование трещин в стенах);
- контроль параметров колебаний грунта.

Динамический мониторинг необходимо осуществлять при помощи датчиков, устанавливаемых на стенах и на грунте и позволяющих отслеживать и фиксировать параметры динамических воздействий. Динамические режимы считаются безопасными для основания защищаемых зданий в случае, если они отвечают требованиям ВСН 490-87. Превышение допустимых параметров динамических нагрузок приведёт к обязательной остановке работ. Возобновлять работы можно только после выполнения рекомендаций по снижению динамических воздействий, оперативно выданных контролирующей организацией.

Динамический контроль проводится в течение всего периода ведения работ по сносу (демонтажу).

Требования безопасности при производстве работ машиниста экскаватора.

Машинист, допущенный к самостоятельной работе, должен знать:

- производственную инструкцию, утверждённую в организации Генеральным директором;
- паспортные данные экскаватора, в частности виды работ, которые экскаватор может выполнять согласно документации завода-изготовителя;
- устройство экскаватора и приборов безопасности, установленных на нем;
- факторы, влияющие на устойчивость экскаватора, и причины потери его устойчивости;
- ассортимент и назначение смазочных материалов, применяемых при смазке трущихся частей экскаватора;
- машинист экскаватора должен быть хорошо проинструктирован о подземных коммуникациях, проходящих по площадке, их трассе и глубине залегания, а также о необходимых мерах предосторожности. При работе в местах прохождения кабелей линии электропередачи и труб газопровода машинисту должен быть выдан наряд-допуск на особо опасные работы. Работы на экскаваторе необходимо вести под наблюдением работников газо- и электрохозяйства.
- установка и работа экскаватора на расстоянии ближе 30 м от крайнего провода линии электропередачи разрешается только при наличии *наряда-допуска*, оформленного в установленном порядке ответственного руководителя работ или производителя работ.
- правила оказания первой помощи при несчастных случаях и приемы освобождения от действия электрического тока людей, попавших под напряжение;
- правила внутреннего распорядка предприятия, на объектах которого работает экскаватор.

Перед началом работы машинист обязан:

- предъявить руководителю удостоверение на право управления техникой и пройти инструктаж на рабочем месте с учетом специфики выполняемых работ;
- надеть спецодежду, спецобувь установленного образца;
- получить задание у руководителя работ.

После получения задания на выполнение работы машинист обязан:

- осмотреть с руководителем место производства работ;
- уточнить последовательность выполнения работы и меры по обеспечению безопасности;
- произвести ежесменное техническое обслуживание согласно инструкции по эксплуатации механизма;
- предупредить о запуске двигателя работников, обслуживающих машину или находящихся в зоне ее работы, и убедиться, что рычаг переключения скоростей находится в нейтральном положении;
- произвести запуск двигателя (при наличии устройств, выключающих трансмиссию и исключающих обратный ход вращаемых элементов - вне кабины);
- после запуска двигателя проверить на холостом ходу работу всех механизмов и на малом ходу работу тормозов.

Машинист обязан ***не приступать*** к работе в случае следующих нарушений требований безопасности:

- при неисправностях или дефектах, указанных в инструкции завода-изготовителя, при которых не допускается его эксплуатация;
- при обнаружении подземных коммуникаций, не указанных руководителем работ, при выполнении работ по срезке или планировке грунта;
- при уклоне местности, превышающем указанный в паспорте завода-изготовителя.

При эксплуатации экскаватора необходимо принять меры по предотвращению их опрокидывания или самопроизвольного перемещения под действием ветра или при наличии уклона площадки.

Не допускается установка экскаватора для работы на насыпанном и не утрамбованном грунте, на площадке с уклоном более указанного в паспорте, а также под линией электропередачи, находящейся под напряжением.

Машинисту ***запрещается*** самовольная установка экскаватора для работы вблизи линии электропередачи. Работа экскаватора вблизи линии электропередачи должна производиться под непосредственным руководством лица, ответственного за безопасное производство работ.

Обнаруженные нарушения требований безопасности следует устранить собственными силами, а при невозможности сделать это, машинист обязан сообщить о них руководителю работ и лицу по надзору за безопасной эксплуатацией машины.

Машинист экскаватора не имеет права выполнять распоряжения, противоречащие инструкции, утвержденной в организации, от кого бы они не исходили, и не освобождается от ответственности, если инструкция была им нарушена.

По окончании работы машинист обязан:

- поставить машину на стоянку, не допускается оставлять экскаватор у бровки котлована или траншеи;
- опустить ковш обратной лопаты на землю;
- поставить рычаг переключения скорости в нейтральное положение и включить тормоз;
- выключить двигатель;
- закрыть кабину на замок;
- очистить механизмы и навесное оборудование от грязи;
- осмотреть двигатель и механизмы, обнаруженные неисправности устранить, если в условиях стройплощадки это выполнить невозможно, то сообщить руководителю работ или ответственному за исправное состояние машины обо всех неполадках, возникших во время работы.

Требования безопасности в аварийных ситуациях:

1) При потере устойчивости экскаватора во время подъема или перемещения груза машинист обязан немедленно прекратить работу, уменьшить вылет стрелы, подать предупредительный сигнал, опустить стрелу на землю или площадку и установить причину аварийной ситуации.

2) При случайном касании стрелой линии электропередачи, машинист должен предупредить работающих об опасности и отвести стрелу от проводов линии электропередачи. Если это выполнить невозможно, то машинист должен выпрыгнуть из кабины на землю таким образом, чтобы в момент касания ногами земли не держаться руками за металлические части экскаватора.

3) При возникновении на экскаваторе пожара машинист обязан приступить к его тушению, используя подручные средства, одновременно вызвав через членов бригады пожарную охрану.

4) Машинист обязан опустить стрелу, прекратить работу экскаватора и поставить в известность об этом ответственного за безопасное производство работ экскаватора, а также лицо по надзору за эксплуатацией экскаватора в следующих случаях:

а) при возникновении неисправности механизмов экскаватора, при которых согласно инструкции завода-изготовителя запрещается его эксплуатация;

б) при ветре, скорость которого превышает допустимую – 15 м/с;

в) при ухудшении видимости в вечернее время, сильном снегопаде и тумане, когда машинист плохо различает сигналы, предметы и перемещаемый груз.

Требования к погрузо-разгрузочным работам.

При выполнении погрузо-разгрузочных работ следует соблюдать требования законодательства о предельных нормах переносимых грузов и допуске работников к выполнению этих работ.

Погрузо-разгрузочные работы следует выполнять механизированным способом с использованием подъемно-транспортного оборудования.

Механизированный способ погрузо-разгрузочных работ является обязательным для грузов весом более 50 кг, а также при подъеме грузов на высоту более 2 м.

Не допускается выполнять погрузо-разгрузочные работы с опасными грузами при обнаружении несоответствия тары требованиям нормативно-технической документации, утвержденной в установленном порядке, неисправности тары, а также при отсутствии маркировки и предупредительных надписей на ней.

Погрузо-разгрузочные операции с сыпучими, пылевидными и опасными материалами производятся с применением средств механизации и использованием средств индивидуальной защиты, соответствующих характеру выполняемых работ.

При размещении автомобилей на погрузочно-разгрузочных площадках расстояние между автомобилями, стоящими друг за другом, должно быть не менее 1 м, а между автомобилями стоящими рядом – не менее 1,5 м. Если автомобили устанавливают для погрузки или разгрузки вблизи здания, то между зданием и задним бортом автомобиля (или задней точкой свешиваемого груза) должен соблюдаться интервал не менее 0,5 м. Расстояние между автомобилем и штабелем груза должно быть не менее 1 м.

Для строповки груза на крюк грузоподъёмной машины должны назначаться стропальщики. Способы строповки грузов должны исключать возможность падения или скольжения застропованного груза. Установка (укладка) грузов на транспортные средства должна обеспечивать устойчивое положение груза при транспортировании и разгрузке. При выполнении погрузо-разгрузочных работ не допускается строповка груза, находящегося в неустойчивом положении, а также исправление положения элементов строповочных устройств на приподнятом грузе, оттяжка груза при косом расположении грузовых канатов. Для обеспечения безопасности при производстве погрузо-разгрузочных работ с применением соответствующих механизмов, владелец и организация, производящая работы, обязаны выполнить следующие мероприятия:

1) На месте производства работ не допускается нахождение лиц, не имеющих отношение к выполнению работ;

2) Не разрешается опускать груз на автомашину, а также поднимать груз при нахождении людей в кузове или в кабине автомашины.

Требования к пожарной безопасности.

Строительная площадка должна быть оборудована комплексом первичных средств пожаротушения – песок, лопаты, багры, огнетушители.

В целях соблюдения противопожарной безопасности объекта, сохранности существующих зданий, сооружений и механизмов должностные лица (мастер, прораб, начальник участка) обязаны:

- произвести инструктаж всех участвующих в выполнении работ лиц с регистрацией в специальном журнале;

- знать и точно выполнять правила пожарной безопасности, осуществлять контроль за соблюдением их всеми работающими при демонтаже;

- обеспечить наличие, исправное содержание и готовность к применению средств пожаротушения;

- обеспечить отключение после окончания рабочей смены всей системы электроснабжения строительной площадки, кроме дежурного освещения, освещения мест проходов, проездов территории строительной площадки;

- регулярно не реже одного раза в смену проверять противопожарное состояние объекта, временных зданий и сооружений, складов;

- обязательно знать пожарную опасность материалов и конструкций;

- установить перечень профессий, работники которых должны проходить обучение по программе пожарно-технического минимума.

Во всех пожароопасных помещениях должны быть вывешены инструкции, предупредительные надписи и плакаты о мерах пожарной безопасности, учитывающие особенности этих помещений, средств тушения и эвакуации. Курить на территории строительной площадки разрешается только в специально отведенных местах с надписью «Место для курения».

Требования по электробезопасности.

Устройство и эксплуатация электроустановок должны осуществляться в соответствии с требованиями Правил устройства электроустановок, межотраслевых правил охраны труда при эксплуатации электроустановок потребителей, правил эксплуатации электроустановок потребителей.

Устройство и техническое обслуживание временных и постоянных электрических сетей на производственной территории следует осуществлять силами электротехнического персонала, имеющего соответствующую квалификационную группу по электробезопасности.

Разводка временных электросетей напряжением до 1000В, используемых при электроснабжении объектов строительства, должна быть выполнена изолированными проводами или кабелями на опорах или конструкциях, рассчитанных на механическую прочность при прокладке по ним проводов и кабелей, на высоте над уровнем земли, настила не менее, м:

3,5 – над проходами;

6,0 - над проездами;

2,5 – над рабочими местами.

Светильники общего освещения напряжением 127В и 220В должны устанавливаться на высоте не менее 2,5 м от уровня земли, пола, настила.

При высоте подвески менее 2,5 м необходимо применять светильники специальной конструкции или использовать напряжение не выше 42 В. Питание светильников напряжением до 42 В должно осуществляться от понижающих трансформаторов, машинных преобразователей, аккумуляторных батарей.

Применять для указанных целей автотрансформаторы, дроссели и реостаты запрещается. Корпуса понижающих трансформаторов и их вторичные обмотки должны быть заземлены.

Применять стационарные светильники в качестве ручных запрещается. Следует пользоваться ручными светильниками только промышленного изготовления.

Выключатели, рубильники и другие коммутационные электрические аппараты, применяемые на открытом воздухе или во влажных цехах, должны быть в защищенном исполнении в соответствии с требованиями государственных стандартов.

Все электропусковые устройства должны быть размещены так, чтобы исключалась возможность пуска машин, механизмов и оборудования посторонними лицами. Запрещается включение нескольких токоприемников одним пусковым устройством.

Распределительные щиты и рубильники должны иметь запирающие устройства.

Штепсельные розетки на номинальные токи до 20 А, расположенные вне помещений, а также аналогичные штепсельные розетки, расположенные внутри помещений, но предназначенные для питания переносного электрооборудования и ручного инструмента, применяемого вне помещений, должны быть защищены устройствами защитного отключения (УЗО) с током срабатывания не более 30 мА либо каждая розетка должна быть запитана от индивидуального разделительного трансформатора с напряжением вторичной обмотки не более 42 В.

Штепсельные розетки и вилки, применяемые в сетях напряжением до 42 В, должны иметь конструкцию, отличную от конструкции розеток и вилок напряжением более 42 В.

Металлические строительные леса, металлические ограждения места работ, полки и лотки для прокладки кабелей и проводов, рельсовые пути грузоподъемных кранов и транспортных средств с электрическим приводом, корпуса оборудования, машин и механизмов с электроприводом должны быть заземлены (занулены) согласно действующим нормам сразу после их установки на место до начала каких-либо работ.

Токоведущие части электроустановок должны быть изолированы, ограждены или размещены в местах, недоступных для случайного прикосновения к ним.

Защиту электрических сетей и электроустановок на производственной территории от сверхтоков следует обеспечить посредством предохранителей с калиброванными плавкими вставками или автоматических выключателей согласно правилам устройства электроустановок.

Допуск персонала строительно-монтажных организаций к работам в действующих установках и охранной линии электропередачи должен осуществляться в соответствии с межотраслевыми правилами по охране труда при эксплуатации электроустановок потребителей.

Не допускается производить сварочные работы, работы с применением электрифицированного, пневматического, пиротехнического инструмента с приставных переносных лестниц и стремянок. Выполнение таких работ следует производить с лесов, подмостей, стремянок с верхними площадками, имеющими перильное ограждение, с люлек, вышек, подъемников.

При работе на конструкциях, под которыми расположены находящиеся под напряжением токоведущие части, приспособления и инструмент, применяемые при работе, во избежание их падения необходимо привязывать.

Электро- и газосварщики должны применять предохранительный пояс со стропом из металлической цепи.

Установка и работа стреловых грузоподъемных механизмов непосредственно под проводами высоковольтной линии электропередачи (ВЛ), находящихся под напряжением, не допускаются.

При проезде, установке и работе грузоподъемных машин, механизмов и транспортных средств расстояние от их подъемных и выдвижных частей, элементов конструкций, стропов, грузозахватных приспособлений, грузов до токоведущих частей, находящихся под напряжением, должно быть не менее указанных в таблице 2.

Таблица 2. Правила техники безопасности при эксплуатации электроустановок потребителей.

Допустимые расстояния до токоведущих частей, находящихся под напряжением

Напряжение, кВ	Расстояние от людей и применяемых ими инструментов и приспособлений от временных ограждений, м	Расстояние от механизмов и грузоподъёмных машин в рабочем и транспортном положениях от стропов, грузозахватных приспособлений и грузов, м
До 1 кВ	0,6	1,0
На ВЛ в остальных электроустановках	Не нормируется (без прикосновения)	1,0
От 6 до 35 кВ	0,6	1,0
110 кВ	1,0	1,5
150 кВ	1,5	2,0
220 кВ	2,0	2,5
330 кВ	2,5	3,5
От 400 до 500 кВ	3,5	4,5
750 кВ	5,0	6,0
800 кВ	3,5	4,5
1150 кВ	8,0	10,0

16. Перечень мероприятий, направленных на предупреждение причинения вреда жизни или здоровью людей, имуществу физических или юридических лиц, государственному или муниципальному имуществу, окружающей среде

С целью исключения рассыпания грунта с кузовов автосамосвалов, рассеивания его во время движения кузова нагруженных грунтом автосамосвалов накрывать полотнищами брезента.

Работы на территории площадки выполнять с использованием экологически безопасных методов производства работ и средств механизации, не создающих динамических нагрузок на конструктивные элементы существующих зданий.

Мероприятия по снижению уровня шумового воздействия:

- по возможности использовать на площадке современную малошумную строительную технику;

- производить работы с использованием крупногабаритной и звукорезонансной техники в строго определенное время, исключить работу спецтехники в вечернюю (после 18 часов) и ночную смены.

- на всех этапах строительных работ один раз в час проводить технологический перерыв в течение 10 минут;

- расстановку машин на строительной площадке осуществлять с целью максимального использования естественных преград и на как можно большем расстоянии от жилых домов;

- при работе наиболее шумной техники рекомендуется ограничить работу других строительных машин и механизмов;

- выключать двигатели техники на периоды вынужденного простоя или технического перерыва,

- производить профилактический ремонт механизмов.

17. Описание решений по вывозу и утилизации отходов от сноса объекта капитального строительства, в том числе демонтированного оборудования (при наличии такого оборудования)

Строительный мусор от разборки в зависимости от его вида должен соответствующим образом перерабатываться и утилизироваться. Неубранный с объекта строительный мусор загромождает строительную площадку, проходы, проезды.

Ориентировочный список отходов, подлежащих вывозу на полигон ТКО, представлен в таблице 3. Названия и кодификация отходов произведена по Федеральному классификационному каталогу отходов (ФККО) - перечню образующихся в Российской Федерации отходов, систематизированных по совокупности приоритетных признаков: происхождению, агрегатному и физическому состоянию, опасным свойствам, степени вредного воздействия на окружающую природную среду. Представленные отходы имеют класс опасности для окружающей природной среды IV - V.

Таблица 3. Перечень отходов, планируемых к вывозу на полигон размещения отходов.

Наименование вида отхода I-V класса опасности	Код отхода I-V класса опасности по федеральному классификационному каталогу отходов*	Класс опасности для окружающей природной среды
1	2	3
Древесные отходы от сноса и разборки зданий	8 12 101 01 72 4	IV
Мусор от сноса и разборки зданий несортированный	8 12 101 01 72 4	IV
Лом бетонных изделий, отходы бетона в кусковой форме	8 22 201 01 21 5	V

До начала работ по демонтажу на объекте необходимо оформить договор на размещение отходов, с организацией имеющей в наличии лицензию на осуществление деятельности по сбору, транспортированию, обработке, утилизации, обезвреживанию, размещению отходов I - V классов опасности за исключением ТКО, а также имеющей на законном основании объект размещения отходов, включенный в ГРОРО (Государственный реестр объектов размещения отходов) в соответствии с Федеральными законами № 99-ФЗ от 04.05.2011г., № 89-ФЗ от 24.06.1998г., № 503-ФЗ от 31.12.2017г.

Вывоз строительных отходов осуществляется на ближайший полигон для размещения отходов (расстояние 6,0 км), который находится на балансе МУП «Югорскэнергогаз». По завершению демонтажных работ с территории должны быть убраны временные здания и сооружения, оставшиеся материалы и конструкции.

Транспортная схема вывоза отходов на полигон размещения отходов

Определение объёма и веса мусора строительного для вывозки и утилизации.

1.Определяем объем демонтируемого здания в «Воздухе» или в геометрии здания:

Длина здания х Ширина здания х Высота здания (от нижней точки фундамента до конька крыши).

Объём демонтируемого здания «в воздухе» по адресу г.Югорск, ул. Спортивная, д.24 принят на основании представленного технического паспорта в размере **5704,0 м3**.

2. Рассчитываем объем строительного мусора (поэлементно), приготовленного к вывозу (в твердом теле)

3. Рассчитываем Веса вывозимого мусора (каждый элемент отдельно):

Р вес выв. Мусора = V мусора в твердом теле х Моб.

где Моб.— масса объемная строительного мусора полученного при разборке.

Объемная масса строительного мусора должна приниматься усредненной по следующим нормам:

- при разборке бетонных конструкций - 2400 кг/м3;
- при разборке железобетонных конструкций - 2500 кг/м3;
- при разборке конструкций из кирпича, камня, отбивке штукатурки и облицовочной плитки - 1800 кг/м3;
- при разборке конструкций деревянных и каркасно-засыпных - 600 кг/м3;

- при выполнении прочих работ по разборке (кроме работ по разборке металлоконструкций и инженерно-технологического оборудования) - 1200 кг/м3.

Масса разбираемых металлоконструкций и инженерно-технологического оборудования принимается по проектным данным.

Т.к. приведенные выше данные относятся к строениям «в плотном теле», то есть неразобранными, то фактическая плотность разобранных конструкций будет отличаться (т/м3):

смешанные отходы (демонтаж) — 1,6;
смешанные отходы (ремонт) — 0,16;
куски асбеста — 0,7;
битый кирпич — 1,9;
керамические изделия — 1,7;
асфальтовое дорожное покрытие — 1,1;
утеплитель (минеральная вата) — 0,2;
стальные изделия — 0,8;
чугунные изделия — 0,9;
штукатурка — 1,8;
древесно-волокнистая плита, древесно-стружечная плита — 0,65;
дерево (оконные и дверные рамы, плинтус, панели) — 0,6;
рубероид — 0,6.

Таблица 4. Расчет мусора строительного, приготовленного к вывозу (в твердом теле)

№ п/п	Вид конструкции	Материал	Ед. изм.	Кол-во	Формула расчёта, расчет объёмов работ и расхода материалов	Факт. плотность	Вес конструкций
1	2	3	4	5	6	7	8
На полигон захоронения отходов							
1	Покрытие кровли	асбестоцемент	$м^3$	5,04	840,52*0,006	0,7	3,53
2	Обрешетка, стропила	дерево	$м^3$	23,62	7,86+15,76	0,6	14,17
3	Перекрытия	дерево	$м^3$	667,13	12,5*59,3*3*0,3	0,6	400,28
4	Перегородки	дерево	$м^3$	90,1	(5,16*19+3,42*12+2,2*4+2,02*16)*2,5*0,1*2	0,6	54,06
5	Стены	дерево	$м^3$	543,3	(12,5*10+59,3*4)*2*0,3*2,5	0,6	325,98
6	Фундаменты	железобетон	$м^3$	25,92	(8*10+40*4)*0,3*0,3*1,2	2,5	64,8
			Итого:	**1355,11**			**862,82**

Порядок проведения работ по переработке и утилизации отходов.

Сортировка обрушенных материалов по группам, подлежащим переработке и направляемым на захоронение, а также их погрузка в автотранспортные средства, задействованные на вывозе (удалении) отходов ведется механизировано экскаватором.

После вывоза отсортированных строительных отходов от сноса здания, осуществляется

механизированная уборка территории строительной площадки с применением бульдозеров и поливочно-уборочной техники. Образовавшийся в процессе уборки территории смет (строительный мусор) загружается в автотранспорт и вывозится на захоронение.

Характеристика площадок временного хранения и накопления отходов.

Площадка временного хранения отходов на данном объекте располагается непосредственно на территории объекта.

Строительные отходы и бытовые отходы, образующиеся на строительной площадке, временно складируются на специально отведенном участке с твердым покрытием и регулярно вывозятся на площадку утилизации.

Сбор и временное хранение отходов определяется раздельно согласно их классам опасности. Раздельный сбор образующихся отходов должен осуществляться преимущественно механизированным способом. Допускается ручная сортировка образующихся отходов при условии соблюдения действующих санитарных норм, экологических требований и правил техники безопасности.

Предельный срок содержания образующихся отходов на площадках не должен превышать 7 календарных дней.

В местах хранения предусмотрено ограждение по периметру площадки в соответствии с ГОСТ 25407-78 «Ограждения инвентарные строительных площадок и участков производства строительно-монтажных работ».

Освещение мест хранения в темное время суток отвечает требованиям ГОСТ 12.1.046-2014 «Система стандартов безопасности труда (ССБТ). Строительство. Нормы освещения строительных площадок».

К местам хранения должен быть исключен доступ посторонних лиц, не имеющих отношение к процессу обращения отходов или контролю за указанным процессом.

Размещение отходов в местах хранения должно осуществляться с соблюдением действующих экологических, санитарных, противопожарных норм и правил техники безопасности, а также способом, обеспечивающим возможность беспрепятственной погрузки каждой отдельной позиции отходов на автотранспорт для их удаления (вывоза) с территории объекта образования отходов.

18. Перечень мероприятий по рекультивации и благоустройству земельного участка (в случае, если такая необходимость определена собственником объекта капитального строительства, или собственниками помещений в нем, или застройщиком)

Благоустройство земельного участка заключается в планировке территории после демонтажа фундаментов. Для планировки использовать песок природный средний. Работы выполнять механизированным способом.

<u>Этапы рекультивации:</u>

1. Ликвидация объекта (здания);
2. Очистка рекультивируемой территории от производственных отходов, строительного мусора с последующим их вывозом в места размещения;
3. Обратная засыпка выемок от фундаментов привозным грунтом (песок природный средний) до уровня проезжей части;
4. Грубая планировка территории бульдозером.

19. Сведения об остающихся после сноса объекта капитального строительства в земле и

в водных объектах коммуникациях, конструкциях и сооружениях, сведения о наличии разрешений органов государственного надзора на сохранение этих коммуникаций, конструкций и сооружений в земле и в водных объектах в случае, если наличие такого разрешения предусмотрено законодательством Российской Федерации

После сноса объекта капитального строительства все неиспользуемые коммуникации подлежат утилизации. Все оставшиеся сети инженерно-технического обеспечения должны быть восстановлены в должном порядке.

20. Сведения о наличии согласования с соответствующими государственными органами, в том числе органами государственного надзора, способа сноса объекта капитального строительства путем взрыва, сжигания или иным потенциально опасным способом, перечень дополнительных мер безопасности при использовании потенциально опасных способов сноса

Проектом организации демонтажа не предусматривается производство работ путём взрыва, сжигания или иным потенциально опасным методом.

21. Сведения об акте, подтверждающем отключение объекта капитального строительства, подлежащего сносу, от сетей инженерно-технического обеспечения, подписанном организацией, осуществляющей эксплуатацию соответствующих сетей инженерно-технического обеспечения (при наличии)

Отсутствует.

22. Сведения о документе федерального органа исполнительной власти, осуществляющего функции по охране культурного наследия, подтверждающем отсутствие сведений об объекте капитального строительства, подлежащем сносу, в едином государственном реестре объектов культурного наследия (памятников истории и культуры) народов Российской Федерации, и документе, подтверждающем, что объект капитального строительства, подлежащий сносу, не является выявленным объектом культурного наследия либо объектом, обладающим признаками объекта культурного наследия, выдаваемых в порядке, предусмотренном указанным федеральным органом исполнительной власти

Демонтируемый объект капитального строительства, расположенный по адресу: г. Югорск, ул. Спортивная, д.24 не является объектом культурного наследия.

ГРАФИЧЕСКАЯ ЧАСТЬ

						25.03.07-ПОС.ПОД.4
Изм	Кол.уч	Лист	№док	Подпись	Дата	
Разработал		Котельникова			03.2025	Графическая часть
Проверил						
Н.контр.						
ГИП		Кошелев А.В.			03.2025	

Стадия	Лист	Листов
П	1	6

ООО «ГЕОСЕРВИС-ЮГРА»

Взам.инв.№

Подпись и дата

Инв.№ ориг

Ситуационная схема

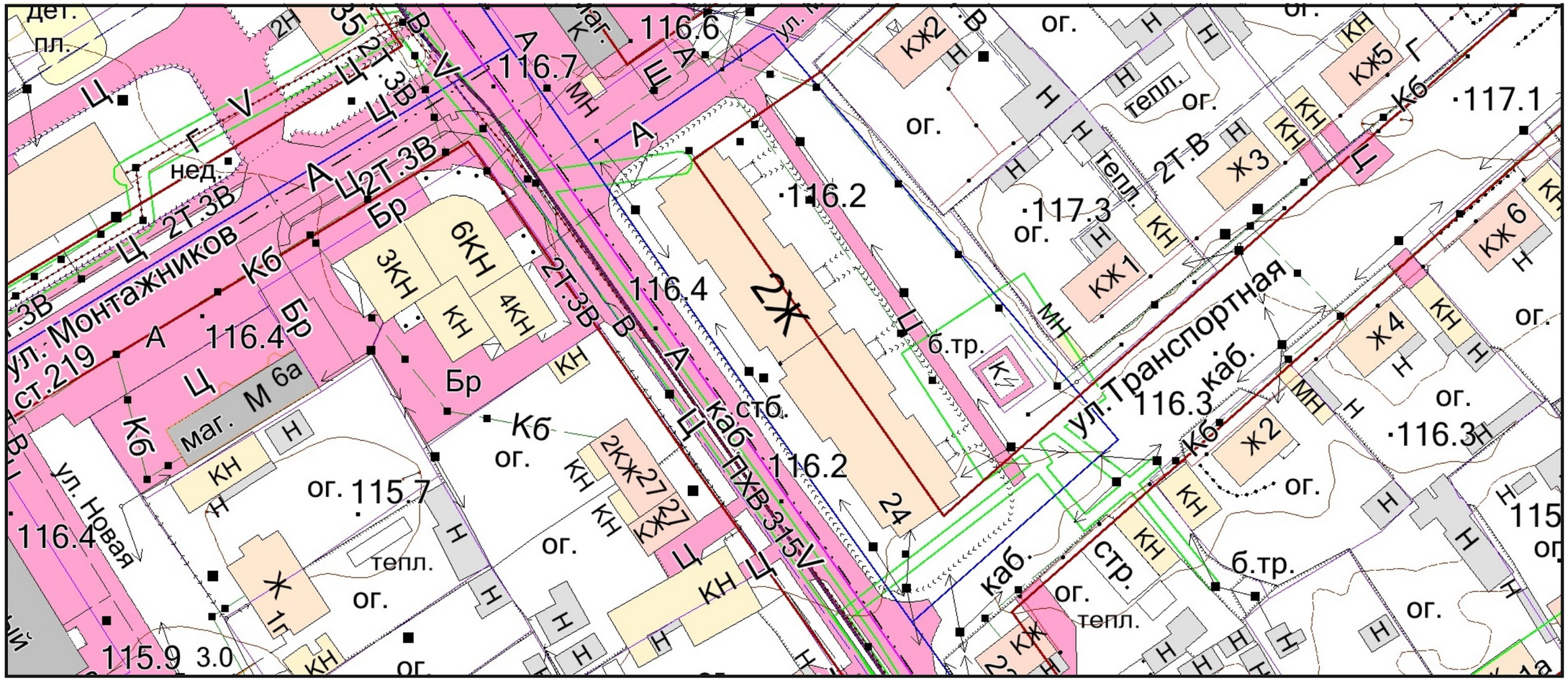

Ситуационный план

						25.03.07-ПОС.ПОД.4		
Изм	Кол.уч	Лист	№ док.	Подп.	Дата	Снос аварийного жилого дома по адресу: ХМАО-Югра, г.Югорск, ул. Спортивная,д.24	Стадия	Лист	Листов
Разработал		Котельникова И.В.			03.2025		П	1	5
Проверил									
Н.контр.						Ситуационная план, ситуационная схема	ООО "ГЕОСЕРВИС-ЮГРА		
ГИП		Кошелев А.В.			03.2025				

Согласовано

Взам. инв. №

Подп. и дата

Инв. № подл.

Копировал

Формат А3

Ситуационная схема

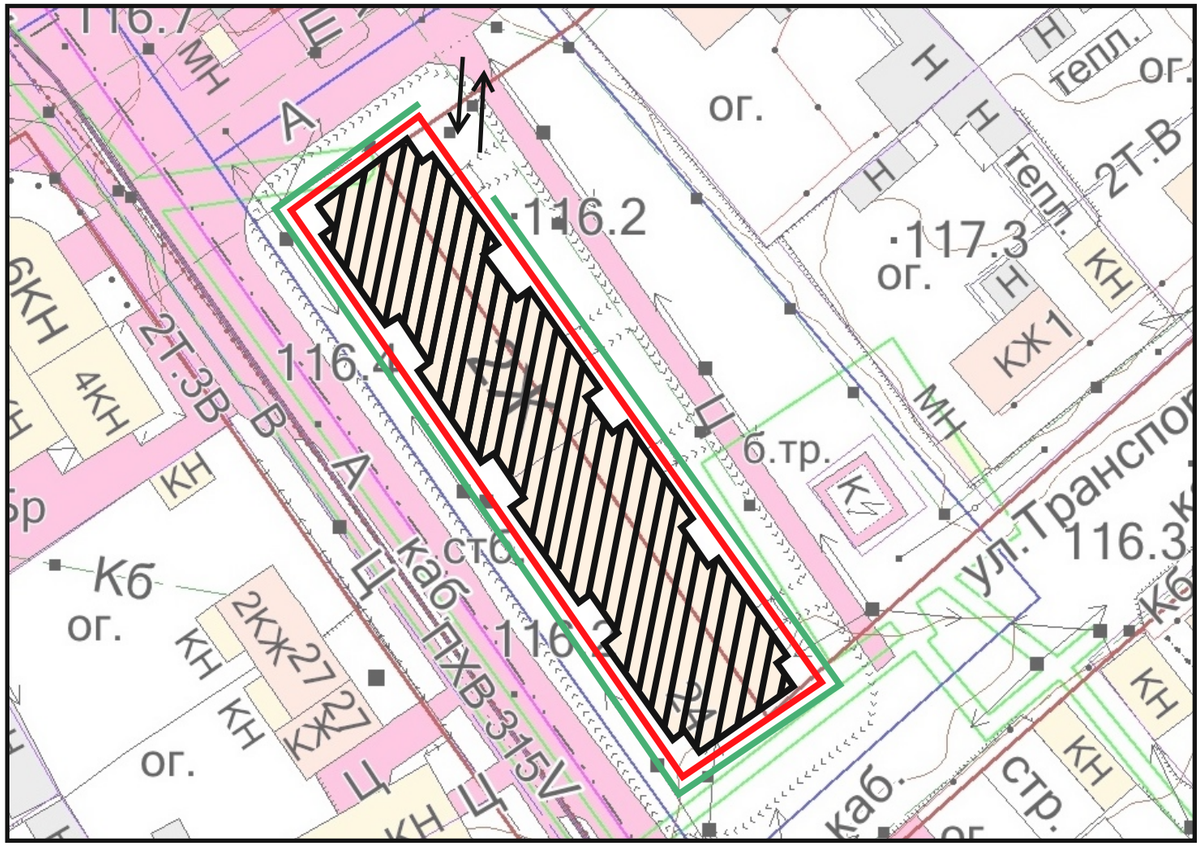

Ограждение территории
Зона развала
Здание подлежащее сносу
Зона работы экскаватора
Въезд и выезд на площадку
Пожарный щит

Ведомость потребности основных машин и механизмов

Наименование	Марка	Кол.	Область применения
1	2	3	4
Экскаватор, емк., ковша 0,6 м3	ЭО-3323	1	Демонтаж здания, земляные работы, погрузочные работы
Автомобильный кран, 25т	КС-45717К-3	1	Демонтаж фундаментов
Бульдозер, 130 л.с.	ДЗ-17	1	Планировка территории
Автосамосвал, г.п. 10т	КамАЗ	4	Транспортировка строительного мусора

Ограждение строительной площадки

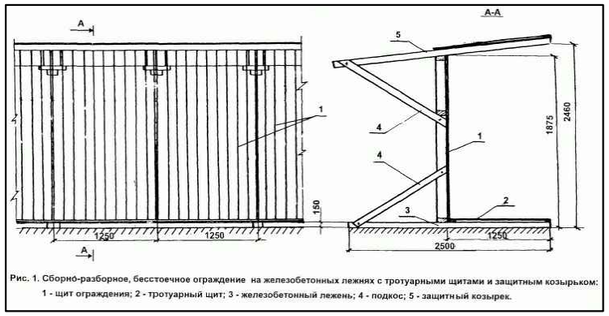

Рис. 1. Сборно-разборное, бесстоечное ограждение на железобетонных лежнях с тротуарными щитами и защитным козырьком:
1 - щит ограждения; 2 - тротуарный щит; 3 - железобетонный лежень; 4 - подкос; 5 - защитный козырек.

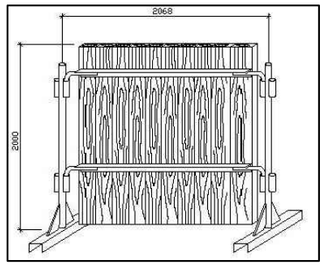

Примечание:

1. Демонтажные работы осуществлять при обязательном оперативном мониторинге транзитных инженерных сетей;
2. На вынос инженерных сетей необходимо получить технические условия от эксплуатирующих организаций;
3. Для защиты смотровых колодцев транзитных инженерных систем проектом предлагается накрывать их листовым железом толщиной не менее 8 мм. Границы листов должны выступать за границы люка колодца не менее 1,5 м. Лист защитного железа не должен касаться крышки люка, при необходимости произвести песчаную подсыпку.
4. Длина ограждения строительной площадки: Инвентарное ограждение - 120 м.
5. При производстве работ возможно применение машин и механизмов других марок с аналогичными техническими характеристиками.

Изм	Кол.уч	Лист	№ док.	Подп.	Дата	25.03.07-ПОС.ПОД.4			
Разработал		Котельникова И.В.			03.2025	Снос аварийного жилого дома по адресу: ХМАО-Югра, г. Югорск, ул. Спортивная, д.24	Стадия	Лист	Листов
Проверил							П	2	5
Н.контр.						Ситуационная схема, ведомость механизмов	ООО "ГЕОСЕРВИС-ЮГРА"		
ГИП		Кошелев А.В.			03.2025				

Согласовано

Взам. инв.

Подп. и дата

Инв. подл.

Копировал

Формат А3

Технологическая карта на демонтаж (снос) надземной части объекта капитального строительства

1. ОБЛАСТЬ ПРИМЕНЕНИЯ

1.1 Технологическая карта служит руководством по демонтажу надземной части здания экскаватором с ковшом (методом обрушения).

1.2 В состав работ, рассматриваемых картой, входят:
- подготовка здания к разборке;
- демонтаж надземной части здания (обрушением);
- удаление материалов от разборки.

2. ОРГАНИЗАЦИЯ И ТЕХНОЛОГИЯ ВЫПОЛНЕНИЯ РАБОТ
До начала подготовительных работ объект должен быть принят от Заказчика Подрядчиком к производству работ по «Акту готовности площадки к производству строительных специальных работ». До принятия объекта к производству работ от Заказчика, Подрядчику запрещается производить какие-либо работы на объекте. Проведение подготовительных работ на объекте разрешается выполнять при наличии ордера.

2.1 До начала демонтажа выполнить подготовительные работы:
- Подготовить рабочие места (разместить бытовые помещения, завести необходимые механизмы, инструменты и приспособления);
- Огородить участки производства работ сигнальной лентой, расставить знаки безопасности;
- Обеспечить огороженную площадку первичными средствами пожаротушения и аптечкой первой медицинской помощи. Комплектацию набора первичных средств пожаротушения согласовать с уполномоченной службой заказчика, ответственной за ПБ и ТБ;
- Приказом по организации назначить из ИТР лицо, ответственное за безопасное производство работ;
- Оформить наряд-допуск на производство демонтажных работ;
- При выполнении демонтажных работ выставить наблюдающего и установить сигнальные таблички: «Опасная зона», «Проход запрещен»;
- Провести зачистку помещения от строительного и бытового мусора вручную;
- Демонтировать инженерное оборудование;
- Отключить инженерные сети от городских питающих коммуникаций;
- Демонтировать водомеры, газовые и электрические счётчики, систему вентиляции и электропроводку.
-

2.2 Производство работ:
Демонтаж надземной конструкции здания производить экскаватором на пневмоколесном ходу до дневной отметки поверхности земли. Основной метод разборки – обрушение конструкций.
Разрушение производится методом «на себя». При разборке с помощью экскаватора работа выполняется в общем направлении сверху-вниз.
Экскаватор устанавливается на расстояние не ближе 5-6 метров от стены здания. Разбираемые элементы сбрасываются вниз, где сортируются и временно складируются в специально отведенных местах.
Последовательность демонтажа определяется с учётом обеспечения устойчивости и жесткости остающихся конструкций.
До разборки фундаментов необходимо расчистить завалы над ними. Для этого использовать экскаватор с ковшом.
Снос производить таким образом, чтобы к концу смены не оставалось неустойчивых и нависающих конструкций.

2.3 Удаление материалов от разборки:
Обрушенные конструкции необходимо дробить на более мелкие транспортабельные части экскаватором с ковшом.
По мере накопления строительного мусора от разборки – сортировать их и складировать в местах временного хранения.
После завершения механизированной разборки конструкций здания, образовавшийся строительный мусор грузить экскаватором на автосамосвалы и вывозить на полигон ТБО с целью дельнейшей утилизации.

3. МАТЕРИАЛЬНО-ТЕХНИЧЕСКИЕ РЕСУРСЫ

3.1 Перечень основного необходимого оборудования, машин, механизмов и инструментов:
Экскаватор с ковшом – 1 шт.
Автосамосвалы – 4 шт.

3.2 Потребность в рабочих кадрах:
Прораб – 1 чел.
Машинист экскаватора – 1 чел.
Рабочий – 5 чел.
Водитель автосамосвала – 4 шт.
Все рабочие и специалисты имеют необходимые знания и специальные допуски (разрешения) на производство данных работ.

4. ОСНОВНЫЕ УКАЗАНИЯ И МЕРОПРИЯТИЯ ПО ОХРАНЕ ТРУДА И ТЕХНИКЕ БЕЗОПАСНОСТИ
- Ответственность за выполнение мероприятия по технике безопасности, охране труда, пожарной и экологической безопасности возлагается на руководителя работ, назначенного приказом;
- Запрещается выполнять демонтажные работы при скорости ветра 15 м/с и более, при грозе или тумане, исключающих видимость в пределах фронта работ;
- В местах производства демонтажных работ и в зоне работы основных машин и механизмов запрещается нахождение лиц, не имеющих непосредственного отношения к этим работам;
- Присутствие людей и передвижение транспортных средств в зонах возможного падения грузов запрещается;
- Опасную зону для нахождения людей выделить сигнальными ограждениями по ГОСТ 12.4.059-89 и табличками «Опасная зона. Проход запрещен»;
- Все лица, находящиеся на строительной площадке, обязаны носить защитные каски;
- При производстве демонтажных работ соблюдать требования «Правил по охране труда в строительстве», утвержденных Приказом Минтруда №336н от 01.06.2015 г.;
- Лицо, ответственное за безопасное производство работ, обязано:
1) ознакомить рабочих с технологической картой;
2) следить за исправным состоянием инструментов, механизмов и приспособлений;
3) разъяснить работникам их обязанности и последовательность выполнения работ.

Схема демонтажа надземной части здания экскаватором с ковшом

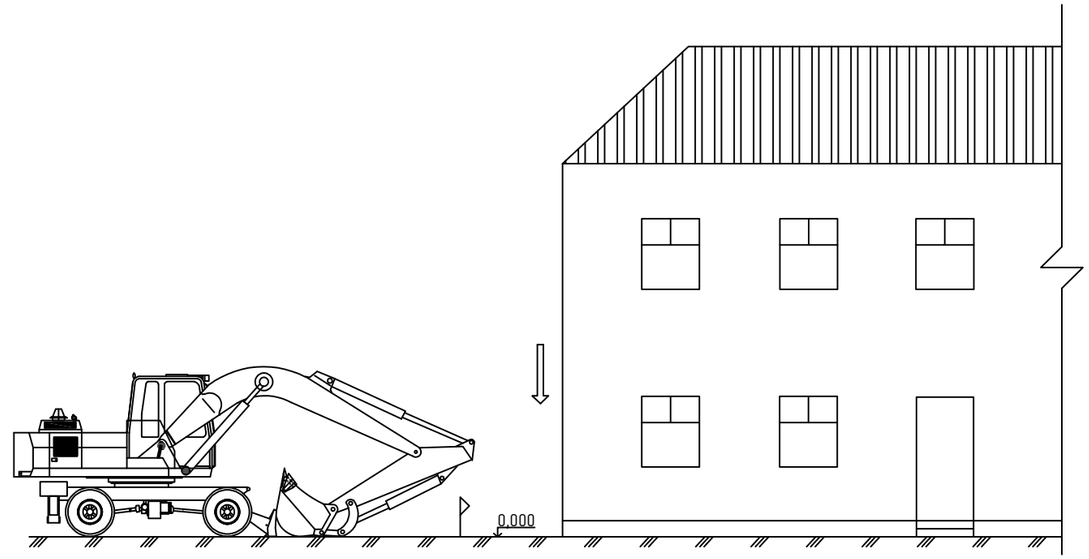

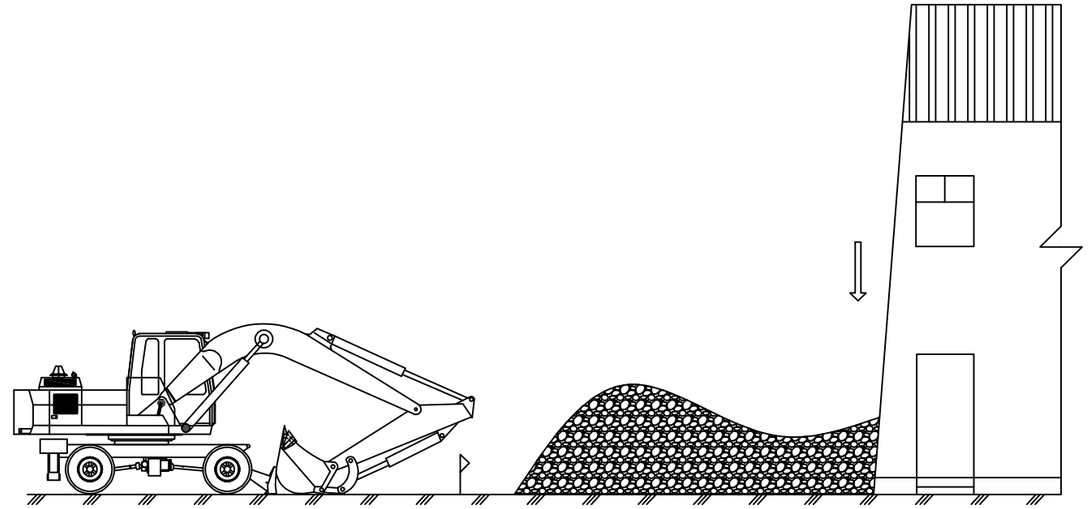

					25.03.07-ПОС.ПОД.4		
Изм.	Лист	№ докум.	Подп.	Дата	Снос аварийного жилого дома по адресу: ХМАО-Югра, г.Югорск, ул.Спортивная,д.24	Стадия	Лист	Листов
Разработал		Котельникова И.В.		03.2025		П	3	5
Проверил								
Н.контр.					Технологическая карта демонтажа надземной части здания	ООО "ГЕОСЕРВИС-ЮГРА"		
ГИП		Кошелев А.В.		03.2025				

Копировал Формат А3

Перв. примен. | Справ. № | Подп. и дата | Инв. № дубл. | Взам. инв. № | Подп. и дата | Инв. № подл.

Технологическая карта на демонтаж подземной части (фундаментов) объекта капитального строительства

1. ОБЛАСТЬ ПРИМЕНЕНИЯ

1.1 Технологическая карта служит руководством по демонтажу подземной части (фундаментов) здания экскаватором с ковшом и автокраном.

1.2 В состав работ, рассматриваемых картой, входят:

- подготовительные работы к разборке;
- демонтаж подземной части здания;
- удаление материалов от разборки.

2. ОРГАНИЗАЦИЯ И ТЕХНОЛОГИЯ ВЫПОЛНЕНИЯ РАБОТ

2.1 До начала демонтажа выполнить подготовительные работы:

- Подготовить рабочие места (разместить бытовые помещения, завести необходимые механизмы, инструменты и приспособления);
- Огородить участки производства работ сигнальной лентой, расставить знаки безопасности;
- Обеспечить огороженную площадку первичными средствами пожаротушения и аптечкой первой медицинской помощи. Комплектацию набора первичных средств пожаротушения согласовать с уполномоченной службой заказчика, ответственной за ПБ и ТБ;
- Приказом по организации назначить из ИТР лицо, ответственное за безопасное производство работ;
- Оформить наряд-допуск на производство демонтажных работ;
- При выполнении демонтажных работ выставить наблюдающего и установить сигнальные таблички: «Опасная зона», «Проход запрещен».

2.2 Производство работ:

К демонтажу фундаментов приступить только после того, как снесена надземная часть здания и расчищены завалы над ними.

Демонтировать железобетонный фундамент (сваи) здания механизированным способом:

- произвести откопку фундамента экскаватором с ковшом;
- произвести погрузку свай с помощью автокрана на транспортные средства (автосамосвалы) и вывезти в места временного хранения материалов с последующим вывозом в места размещения (полигон ТБО).

2.3 Удаление материалов от разборки:

Фундаменты (при необходимости) следует резать на более мелкие транспортабельные части сварочными аппаратами.

По мере накопления строительного мусора от разборки фундаментов – сортировать их и складировать в местах временного хранения.

После завершения механизированной разборки фундаментов здания, образовавшийся строительный мусор грузить экскаватором на автосамосвалы и вывозить на полигон ТБО с целью дельнейшей утилизации.

3. МАТЕРИАЛЬНО-ТЕХНИЧЕСКИЕ РЕСУРСЫ

3.1 Перечень основного необходимого оборудования, машин, механизмов и инструментов (для 1-го здания):

Экскаватор с ковшом – 1 шт.
Автокран - 1 шт.
Автосамосвалы – 4 шт.

3.2 Потребность в рабочих кадрах (для производства работ при демонтаже 1-го здания):

Прораб – 1 чел.
Машинист экскаватора (с ковшом) – 1 чел.
Машинист автокрана - 1 чел.
Рабочий – 5 чел.
Водитель автосамосвала – 4 шт.

Все рабочие и специалисты имеют необходимые знания и специальные допуски (разрешения) на производство данных работ.

4. ОСНОВНЫЕ УКАЗАНИЯ И МЕРОПРИЯТИЯ ПО ОХРАНЕ ТРУДА И ТЕХНИКЕ БЕЗОПАСНОСТИ

- Ответственность за выполнение мероприятия по технике безопасности, охране труда, пожарной и экологической безопасности возлагается на руководителя работ, назначенного приказом;
- Запрещается выполнять демонтажные работы при скорости ветра 15 м/с и более, при грозе или тумане, исключающих видимость в пределах фронта работ;
- В местах производства демонтажных работ и в зоне работы основных машин и механизмов запрещается нахождение лиц, не имеющих непосредственного отношения к этим работам;
- Присутствие людей и передвижение транспортных средств в зонах возможного падения грузов запрещается;
- Опасную зону для нахождения людей выделить сигнальными ограждениями по ГОСТ 12.4.059-89 и табличками «Опасная зона. Проход запрещен»;
- Все лица, находящиеся на строительной площадке, обязаны носить защитные каски;
- При производстве демонтажных работ соблюдать требования «Правил по охране труда в строительстве», утвержденных Приказом Минтруда №336н от 01.06.2015 г.;
- Лицо, ответственное за безопасное производство работ, обязано:

1) ознакомить рабочих с технологической картой;
2) следить за исправным состоянием инструментов, механизмов и приспособлений;
3) разъяснить работникам их обязанности и последовательность выполнения работ.

Схема демонтажа подземной части (фундаментов) здания

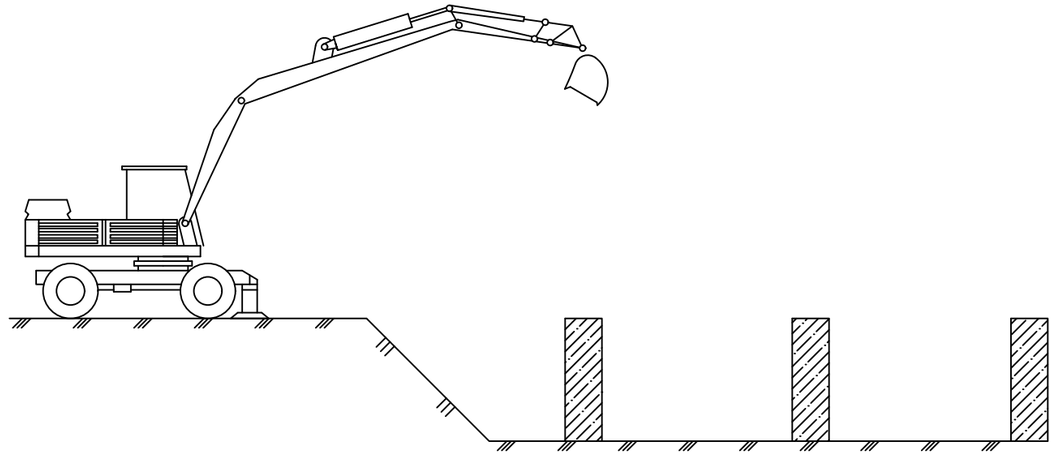

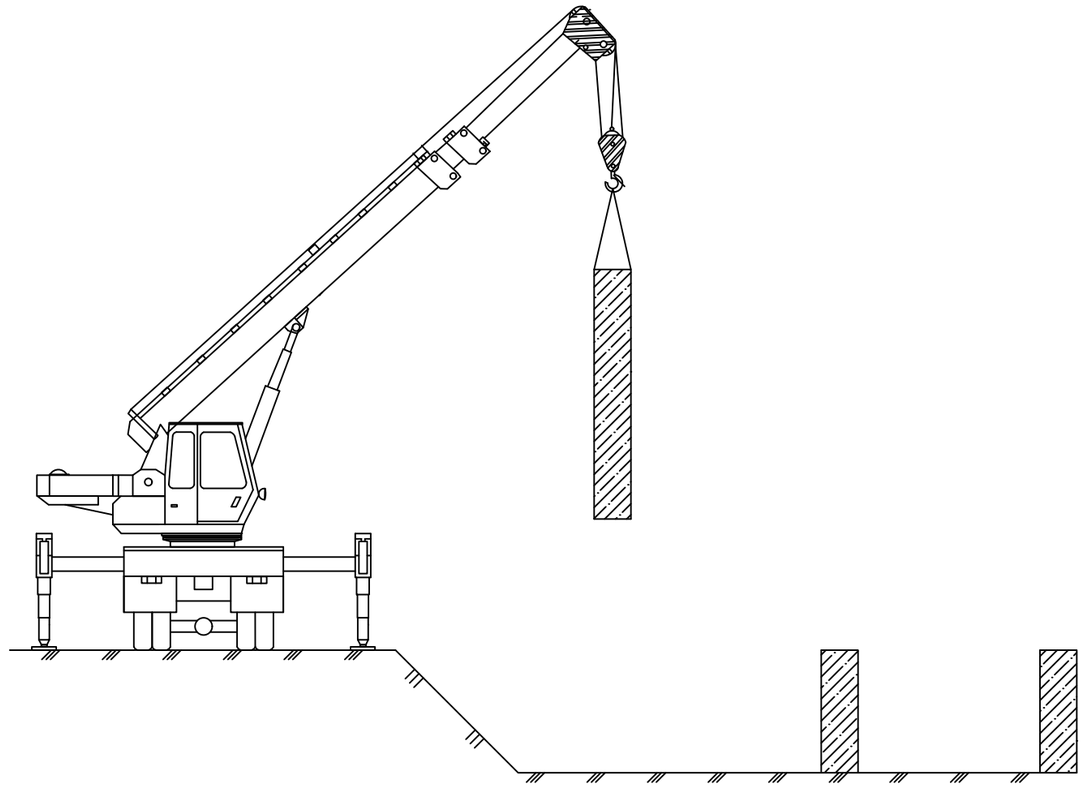

Согласовано

Взам. инв.

Подп. и дата

Инв. подл.

Изм	Кол.уч	Лист	№ док.	Подп.	Дата	25.03.07-ПОС.ПОД.4			
Разработал		Котельникова И.В.			03.2025	Снос аварийного жилого дома по адресу: ХМАО-Югра, г.Югорск, ул. Спортивная, д.24	Стадия	Лист	Листов
Проверил							П	4	5
Н.контр.						Технологическая карта демонтажа подземной части здания	ООО "ГЕОСЕРВИС-ЮГРА"		
ГИП		Кошелев А.В.			03.2025				

Копировал Формат А3

Технологическая карта на планировку территории после сноса объекта капитального строительства

1. ОБЛАСТЬ ПРИМЕНЕНИЯ

1.1 Технологическая карта служит руководством по планировке территории бульдозером после сноса объекта методом обрушения

2. ОРГАНИЗАЦИЯ И ТЕХНОЛОГИЯ ВЫПОЛНЕНИЯ РАБОТ

2.1 Производство работ:

К планировке территории приступить только после того, как демонтированы все конструкции здания. До планировки необходимо произвести зачистку площадки. Строительный мусор вывозится с площадки полностью (на полигон ТБО).

Планировка территории производится следующим образом:

Грунт доставляют к месту укладки автосамосвалами, а затем небольшими порциями сталкивают бульдозерами с бровки котлована. Далее привозной грунт разравнивают бульдозером.

3. МАТЕРИАЛЬНО-ТЕХНИЧЕСКИЕ РЕСУРСЫ

3.1 Перечень основного необходимого оборудования, машин, механизмов и инструментов:

Бульдозер – 1 шт.

Автосамосвалы – 2 шт.

3.2 Потребность в рабочих кадрах:

Прораб – 1 чел.

Машинист бульдозера – 1 чел.

Рабочий – 2 чел.

Водитель автосамосвала – 2 чел.

Все рабочие и специалисты имеют необходимые знания и специальные допуски (разрешения) на производство данных работ.

4. ОСНОВНЫЕ УКАЗАНИЯ И МЕРОПРИЯТИЯ ПО ОХРАНЕ ТРУДА И ТЕХНИКЕ БЕЗОПАСНОСТИ

- Ответственность за выполнение мероприятия по технике безопасности, охране труда, пожарной и экологической безопасности возлагается на руководителя работ, назначенного приказом;
- Запрещается выполнять демонтажные работы при скорости ветра 15 м/с и более, при грозе или тумане, исключающих видимость в пределах фронта работ;
- В местах производства демонтажных работ и в зоне работы основных машин и механизмов запрещается нахождение лиц, не имеющих непосредственного отношения к этим работам;
- Присутствие людей и передвижение транспортных средств в зонах возможного падения грузов запрещается;
- Опасную зону для нахождения людей выделить сигнальными ограждениями по ГОСТ 12.4.059-89 и табличками «Опасная зона. Проход запрещен»;
- Все лица, находящиеся на строительной площадке, обязаны носить защитные каски;
- При производстве демонтажных работ соблюдать требования «Правил по охране труда в строительстве», утвержденных Приказом Минтруда №336н от 01.06.2015 г.;
- Лицо, ответственное за безопасное производство работ, обязано:

1) ознакомить рабочих с технологической картой;
2) следить за исправным состоянием инструментов, механизмов и приспособлений;
3) разъяснить работникам их обязанности и последовательность выполнения работ.

Схема планировки территории бульдозером

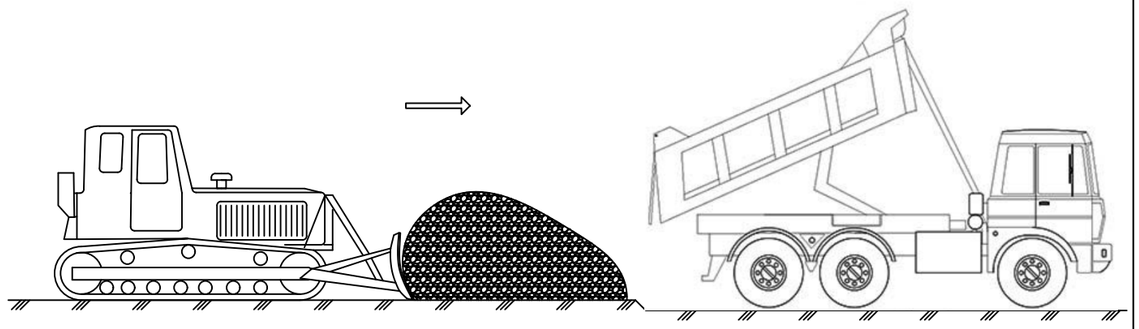

Согласовано

Взам. инв.

Подп. и дата

Инв. подл.

						25.03.07-ПОС.ПОД.4		
Изм	Кол.уч	Лист	№ док.	Подп.	Дата	Снос аварийного жилого дома по адресу: ХМАО-Югра, г.Югорск, ул. Спортивная, д.24	Стадия	Лист	Листов
Разработал		Котельникова И.В.			03.2025		П	5	5
Проверил									
Н.контр.						Технологическая карта планировки участка	ООО «ГЕОСЕРВИС-ЮГРА»		
ГИП		Кошелев А.В.			03.2025				

Копировал Формат А3

ПРИЛОЖЕНИЯ

Взам.инв.№						
Подпись и дата						
Инв.№ ориг						

						25.03.07-ПОС.ПОД.4
Изм	Кол.уч	Лист	№док	Подпись	Дата	
Разработал		Котельникова			03.2025	Приложения
Проверил						
Н.контр.						
ГИП		Кошелев А.В.			03.2025	

Стадия	Лист	Листов
П	1	37

ООО «ГЕОСЕРВИС-ЮГРА»

Приложение А

УТВЕРЖДАЮ:
Заместитель главы города – директор
департамента жилищно-коммунального
и строительного комплекса
администрации города Югорска

Р.А. Ефимов
«27» марта 2025 г.

Задание
на разработку проекта организации работ по сносу аварийных жилых домов в городе Югорске

Перечень основных данных и требований	Основные данные и требования
1.Общие данные	
1.1. Основание для проектирования	Муниципальная программа города Югорска «Пространственное развитие и формирование комфортной городской среды», утвержденная постановлением администрации города Югорска от 16.12.2024 № 2148-п
1.2. Источник финансирования	Бюджет города Югорска
1.3. Полное наименование Заказчика	Департамент жилищно-коммунального и строительного комплекса администрации города Югорска, 628260, Россия, Тюменская обл., Ханты-Мансийский автономный округ – Югра, г. Югорск, ул. Механизаторов, 22
1.4.Стадийность проектирования	Проектная документация
1.5. Цель проектирования	1) Разработка проекта организации работ по сносу объектов капитального строительства (аварийных жилых домов) в городе Югорске с учётом технических и технологических решений, действующих нормативов, технологических правил при проведении работ, требований к охране труда и экологической обстановке для последующего демонтажа соответствующих объектов. 2) В проектно-сметной документации необходимо предусмотреть условие, что в результате выполненных работ по сносу объектов капитального строительства, Заказчик должен получить выровненную территорию, освобожденную от аварийных строений, сооружений и мусора (включая демонтаж фундаментов и засыпку котлована песком до уровня проезжей части).
1.6. Функциональное назначение и проектная мощность	✓ Жилой дом расположенный по адресу: г. Югорск, ул. Мира, д.45 (год постройки – 1981 г., число этажей – 2; строительный объём – 2833,0 куб.м.; средняя внутренняя высота помещений – 2,50 м; общая площадь здания - 849,1 кв.м.; количество квартир – 12) ✓ Жилой дом расположенный по адресу: г. Югорск, ул. Мира, д.49 (год постройки – 1983 г., число этажей – 2; строительный объём – 3460,0 куб.м.; средняя внутренняя высота помещений – 2,50 м; общая площадь здания - 1143,3 кв.м.; количество квартир – 16) ✓ Жилой дом расположенный по адресу: г. Югорск, ул. Мира,

	д.56 (год постройки – 1986 г., число этажей – 2; строительный объём – 2875,0 куб.м.; средняя внутренняя высота помещений – 2,48 м; общая площадь здания - 864,0 кв.м.; количество квартир – 12) ✓ Жилой дом расположенный по адресу: г.Югорск, ул. Спортивная, д.24 (год постройки – 1987 г.; число этажей – 2; строительный объём – 5704,0 куб.м.; средняя внутренняя высота помещений – 2,50 м; общая площадь здания – 1703,2 кв.м.; количество квартир – 32) ✓ Жилой дом расположенный по адресу: г. Югорск, ул. Таёжная, д.14 (год постройки – 1980 г.; число этажей – 2; строительный объём – 2756,0 куб.м.; средняя внутренняя высота помещений – 2,50 м; общая площадь здания – 827,3 кв.м.; количество квартир – 12) ✓ Жилой дом расположенный по адресу: г. Югорск, ул. Таёжная, д.22Б (год постройки – 1984 г.; число этажей – 2; строительный объём – 2684,0 куб.м.; средняя внутренняя высота помещений – 2,50 м; общая площадь здания – 837,6 кв.м.; количество квартир – 12)
1.7. Сведения об участке выполнения работ	<u>1) Общие сведения:</u> - Климатический район - 1; - Подрайон – ІД ; - Ветровой –II; - Снеговой район – V; - Зона влажности – нормальная; - Глубина промерзания грунтов - (2.4м-2.88м). Климатические данные необходимо учитывать по СП 131.13330.2012 Строительная климатология. Актуализированная редакция СНиП 23-01-99* <u>2) Наименование и адреса объектов капитального строительства:</u> - г. Югорск, ул. Мира, д.45; - г. Югорск, ул. Мира, д.49; - г. Югорск, ул. Мира, д.56; - г. Югорск, ул. Спортивная, д.24; - г. Югорск, ул. Таёжная, д.14; - г. Югорск, ул. Таёжная, д.22Б
1.8. Исходные данные для проектирования	- Технические паспорта (либо их копии) объектов; - Выписки из ЕГРН об основных характеристиках и зарегистрированных правах на объект недвижимости - Заключения о признании жилых домов непригодными для постоянного проживания; - Технические заключения по результатам обследования технического состояния зданий - Условия отключения от сетей инженерно-технического обеспечения Сбор недостающих исходных данных проектная организация осуществляет самостоятельно.
2. Основные требования	
2.1.Требования к выполнению инженерных изысканий	Не требуется
2.2. Требования к составу и содержанию проектной документации	1) Предусмотреть разработку проектной документации в соответствии с требованиями письма Министерства регионального развития РФ от 22.06.2009 г. № 19088-СК/08 «О разъяснении норм Положения о составе разделов проектной

2

	документации и требованиях к их содержанию». 2) Состав проектной документации: - раздел «Проект организации строительства» Подраздел «Проект организации работ по сносу объектов капитального строительства» 3) Проектно-сметная документация должна быть разработана отдельно на каждый объект капитального строительства, подлежащий сносу (отдельно на бумажном носителе и отдельные файлы в электронном виде), совмещение проектно-сметной документации на несколько объектов не допускается. 4) Проектной организации необходимо разработать в установленной форме ведомости объёмов работ и спецификации. 5) В проектно-сметной документации необходимо предусмотреть: - установку ограждения строительной площадки (в местах движения пешеходов забор должен иметь козырёк и тротуар с ограждением от проезжей части улицы) (при необходимости); - обозначение выездов и въездов на строительную площадку специальными знаками или указателями (при необходимости); - установку информационного щита с наименованием Подрядчика и указанием адреса, телефона, сроков строительных работ (при необходимости); - обеспечение сохранности элементов благоустройства прилегающей территории, конструкции соседних строений, сооружений, обеспечение их восстановления до исходного состояния в случае повреждения за счёт Подрядчика без увеличения стоимости работ; - демонтаж конструкций здания, включая фундаменты (обоснование принятого метода сноса аварийного жилья); - мероприятия по рекультивации и благоустройству земельного участка (засыпку котлована после демонтажа фундаментов и планировку земельного участка); - обеспечение своевременного вывоза (транспортировки) строительного мусора и отходов (не допуская загромождения площадки вокруг объекта) на полигон ТБО в соответствии с действующими нормативными документами в области экологии и охраны окружающей среды; - отсыпку земельного участка песком природным для строительных работ до уровня проезжей части; 6) Проектная документация должна соответствовать требованиями: -«Градостроительного кодекса Российской Федерации» от 29.12.2004г. № 190-ФЗ; -Федерального закона от 27.12.2002г. № 184-ФЗ «О техническом регулировании»; -Федерального закона от 30.12.2009г. № 384-ФЗ «Технический регламент о безопасности зданий и сооружений»; -СП 48.13330.2011 «Организация строительства. Актуализированная редакция СНиП 12-01-2004»; -СНиП 12-03-2001. «Безопасность труда в строительстве. Часть 1. Общие требования»; -СНиП 12-04-2002. «Безопасность труда в строительстве. Часть 2. Общие требования» и др.
2.3. Схема планировочной организации земельного	Не требуется

3

участка	
2.4. Охрана окружающей среды	Не требуется
2.5. Требования о выполнении противопожарных мероприятий	Пожарную безопасность обеспечить в соответствии с требованиями Федерального закона № 123-ФЗ от 22.07.2008 г. «Технический регламент о требованиях пожарной безопасности».
2.6.Требования к составу сметной документации	1. При разработке сметной документации использовать комплекс, прошедший сертификацию соответствия в порядке, установленном Федеральным законом «О техническом регулировании» (принять программный комплекс «Гранд-смета»). 2. Сметную стоимость определить ресурсно-индексным методом. Сметные цены строительных ресурсов и информацию об индексах изменения сметной стоимости строительства по группам однородных строительных ресурсов к сметно-нормативной базе (ФСНБ-2022) на период разработки сметной документации для Ханты-Мансийского автономного округа - Югра (4 зона) принять на основании информации размещенной Минстроем России в федеральной государственной информационной системе ценообразования в строительстве (ФГИС ЦС). При определении стоимости работ стоимость строительных ресурсов определить загрузкой показателей в программный комплекс из сплит формы, опубликованной на сайте ФГИС ЦС (Сплит-форма – файл .exl наименование «Сплит-форма по Ханты-Мансийскому автономному округу - Югра (4 зона)»). 3. При отсутствии во ФГИС ЦС данных о сметных ценах в текущем уровне цен на отдельные материалы, изделия, конструкции и оборудование, а также сметных нормативов на отдельные виды работ и услуг допускается определение их сметной стоимости по наиболее экономичному варианту, определённому на основании сбора информации о текущих ценах (конъюнктурный анализ). Результаты конъюнктурного анализа оформить в соответствии с рекомендуемой формой приведенной в приложении №1 к приказу №421/пр от 04.08.2020г. (ред. приказа Минстроя России от 7 июля 2022 года №577/пр). 4. При определении сметной стоимости применить нормативы накладных расходов в соответствии с приложением к Методике по разработке и применению нормативов накладных расходов при определении сметной стоимости строительства, реконструкции, капитального ремонта, сноса объектов капитального строительства, утвержденной приказом Минстроя России от 21.12.2020 № 812/пр (в редакции приказа Минстроя России от 02.09.2021 № 636/пр, от 26.07.2022 № 611/пр). 5. При определении сметной стоимости применить нормативы сметной прибыли в соответствии с приложением к Методике по разработке и применению нормативов сметной прибыли при определении сметной стоимости строительства, реконструкции, капитального ремонта, сноса объектов капитального строительства, утвержденной приказом Минстроя России от 11.12.2020 № 774/пр (в редакции приказа Минстроя России от 22.04.2022 № 317/пр).

	6. В составе проектной документации необходимо разработать ведомость объемов работ с указанием наименований работ, их единиц измерения и количества, ссылок на чертежи и спецификации, расчета объемов работ и расхода материальных ресурсов (с приведением формул расчета), а также иных исходных данных, необходимых для определения сметной стоимости строительства. 7. Учесть затраты на погрузку, вывоз и утилизацию строительного мусора. 9. Состав лимитированных и прочих затрат принять на основании требований нормативной документации при согласовании с Заказчиком.
3. Дополнительные требования	
3.1.Необходимость проведения обследования существующих зданий и сооружений	При необходимости
3.2.Необходимость выполнения обмерных работ	Выполнить обмерные работы в объёме, необходимом для разработки проектной документации.
3.3. Требования к оформлению и сдаче проектной документации	- Проектная документация предоставляется на бумажном носителе в количестве 2-х экземпляров и в электронном виде (1 CD-диск); Проектную документацию оформить в соответствии с ГОСТ 21.001-2013 «Система проектной документации для строительства. Общие положения». Разделы проектной документации необходимо выделить в отдельные тома (книги) в твердом переплете.
3.4.Необходимость проведения авторского надзора	Не требуется
3.5.Особые условия	1) Срок окончания работ – 05.05.2025 г. 2) Принятые в документации решения должны соответствовать требованиям экологических, санитарно-гигиенических, противопожарных и других норм и правил, действующих на территории РФ, и обеспечивать безопасную для жизни и здоровья людей эксплуатацию объекта при соблюдении предусмотренных проектом мероприятий; 3) Договор с экспертным органом (негосударственная экспертиза) на проведение экспертизы в объёме проверки достоверности определения сметной стоимости заключает Муниципальный заказчик; 4) Подрядчик оказывает содействие Муниципальному заказчику при проведении негосударственной экспертизы в объёме проверки достоверности определения сметной стоимости (устраняет замечания, выявленные в проектной документации при проведении проверки).
3.6. Требование о наличии свидетельств о допуске на отдельные виды работ у проектной организации	Подрядчик обязан иметь все допуски и разрешения, установленные законодательством РФ для выполнения проектных работ, а также являться членом СРО в области архитектурно-строительного проектирования.
3.7. Необходимость проведения согласований на этапе выполнения проектных работ	Согласование проектных решений производится проектировщиком в установленном порядке со всеми заинтересованными организациями, необходимость согласования с которыми определяется действующими нормативными документами, особенностями объекта и мотивированным

	решением.
3.9.Требования к сдаче проектной документации, сформированной в форме электронного документа	Предусмотреть разработку электронной версии проектной документации в соответствии с требованиями приказа Минстроя России от 12.05.2017 №783/пр

СОГЛАСОВАНО:
Заместитель начальника управления строительства ДЖКиСК – начальник отдела технического надзора
К.А. Симонов _____
«27» марта 2025 год

Исполнитель: заместитель начальника отдела подготовки строительства Управления строительства
Ваганин Дмитрий Михайлович
vaganin_DM@ugorsk.ru
Тел. 8(34675)7-54-22 (доб.428)

Приложение Б

Югорский филиал ГУП «Югратехинвентаризация»

Ханты - Мансийский автономный округ

г. Югорск

Технический паспорт

на жилой дом (дома) и земельный участок

№ 24 По улице (пер.) Спортивная Лит. А

Инвентарный номер	**1945**					
Номер в реестре жилищного фонда	**5-5-121-ю**					
Кадастровый номер	**86**	**01**			**1945/0**	**5-5-121-ю**
	А	**Б**	**В**	**Г**	**Д**	**Е**

Паспорт составлен по состоянию на «15» мая 2002 г.

Директор Югорского филиала печать **Зарецкая Г.В.**

Взам.инв.№	
Подпись и дата	
Инв.№ ориг	

Изм	Кол.уч	Лис	№д	Подпись	Дат	25.03.07-ПОС.ПОД.4	Лист 8

Инв.№ ориг	Подпись и дата	Взам.инв.№

Изм		
Кол.уч		
Лис		
№д		
Подпис		
Дат		

План земельного участка М 1:500

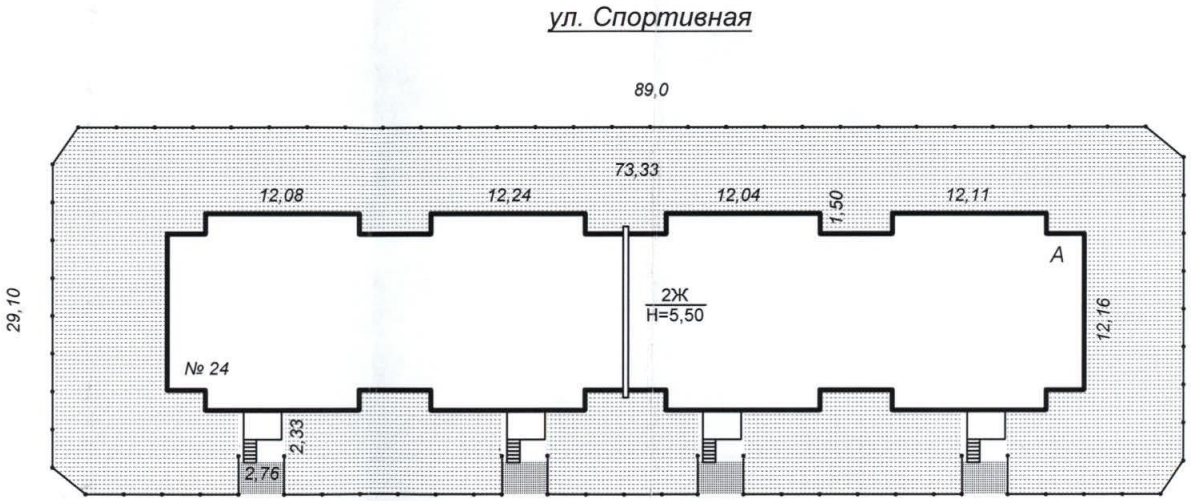

Дочернее Федеральное Государственное Унитарное Предприятие "Югратехинвентаризация" Югорский филиал			
г. Югорск, ул.Спортивная 24			
Лит.А	Чертил	Бессонова	
Масшт 1:500	Проверил	Шипулина	
	Директор	Зарецкая	

25.03.07-ПОС.ПОД.4

ТЕХНИЧЕСКИЙ ПАСПОРТ

На жилой дом № 24 литер А

По ул. Спортивная

город Югорск

Квартал№

Инвентарный №

шифр

I. Общие сведения

Серия, тип проекта Типовой проект 850

Год постройки 1987 Переоборудовано (надстроено) в _____ году

Год последнего капитального ремонта

Число этажей 2 Строительный объем 5704 куб.м

Число лестниц 4 шт. Их уборочная площадь 115,0 кв.м.

Уборочная площадь общих коридоров и мест общего пользования 54,3 кв.м.

Средняя внутренняя высота помещений 2,50 м

Площадь здания (с лоджиями, балконами, шкафами, коридорами и лест.клетками) 1703,2 кв.м.

Из нее: жилые помещения:

общая площадь квартир 1533,9 кв.м.

площадь квартир 1533,9 кв.м.

в том числе жилой площади 815,0 кв.м.

средняя площадь квартиры 33,9 кв.м.

Распределение жилой площади

№ пп	жилая площадь находится:	количество		Жилая площадь	текущие изменения на 15.05.02					
		жилых квартир	жилых комнат		Количество		жилая площадь	Количество		жилая площ.
					жилых квартир	Жилых комнат		жилых квартир	жилых комнат	
1.	в квартирах	32	56	813,6	31	57	815,0			
2.	в помещениях коридорной системы									
3.	в общежитиях									
4.	служеб. жилая площадь									
5.	маневр. жилая площадь									

Из общего числа жилой площади находится:

6.	а) в мансардах									
	б) в подвалах									
	в)в цокол. этажах									
	г) в бараках									

Распределение квартир по числу комнат (без общежитий, коридорной системы)

№ пп	КВАРТИРЫ	Число квартир	Их жилая площадь	Текущие изменения на 15.05.02.			
				Число квартир	Их жилая площадь	Число квартир	Их жилая площадь
1	Однокомнатные	16	248,0	13	201,2		
2	Двухкомнатные	8	216,8	11	305,6		
3	Трехкомнатные	8	348,8	6	257,7		
4	Четырехкомнатные			1	50,5		
5	Пятикомнатные						
6	Шестикомнатные						
7	Семь и более комнат						
	ВСЕГО:		813,6		815,0		

Нежилые помещения: полезная площадь _____ кв.м.

№ ПП	КЛАССИФИКАЦИЯ ПОМЕЩЕНИЙ	ОСНОВНАЯ		ВСПОМОГАТ.		ТЕКУЩИЕ ИЗМЕНЕНИЯ							
						ОСНОВНАЯ		ВСПОМ.		ОСНОВНАЯ		ВСПОМ.	
		ОБЩ.	АРЕН-ДУЕМ	ОБЩ.	АРЕН-ДУЕМ	ОБЩ.	АРЕН-ДУЕМ	ОБЩ.	АРЕН-ДУЕМ	ОБЩ.	АРЕН-ДУЕМ	ОБЩ.	АРЕН-ДУЕМ
	Жилая в нежил. помещ												
	Торговая												
	Производственная												
	Складская												
	Бытовые обслуживания												
	Гаражи												
	Учреждения												
	Обществ. питания												
	Школьная												
	Учебно-научная												
	Лечебно-санитарная												
	Культпросвет												
	Театров и зрел. предпр.												
	Творческие мастерские												
	прочие												
	ВСЕГО:												

В том числе площадь, используемая жилищной конторой для собственных нужд _____ кв.м.

Используемые помещения	основ.	вспом.	Текущие изменения			
			основ.	вспом.	основ.	вспом.
1. учрежденческая						
а) жилищная контора						
б) комнаты детские, кружки						
2. культурно-просветительская						
а) красные уголки, клубы						
3. прочая						
а) мастерские						
б) склады жилищных контор						
в) теплоузел						
г) котельная						
в том числе на газе						
на твердом топливе						
ИТОГО:						

II. Экспликация земельного участка (в кв.м.)

дата записи	Площадь участка				Незастроенная площадь									
	По землеотв. документам	фактически	В том числе		Асфальт. покрытия		прочие замощения	Площадки (оборудован)		грунт	Под зелеными насаждениями			
			Застроен.	Не асфальт.	проезда	тротуара		детские	Спортивные		Придомовой сквер	Газон деревьями	Газоны, цветники, клумбы	Плодовый сад
20.08.02.		**2577,9**	**1064,9**			**37,4**								

III. Уборочная площадь (в кв.м.)

Дата записи	дворовая территория								уличный тротуар				Кроме того арочн. проезд	
	Всего	в том числе								в том числе				
		Бетонные покрытия			Площадки (оборудов.)									
		Проезда	Тротуара	Прочие замощения	Детские	спорт	Грунт	Зеленые насаждения	Всего	Зелен.	Насажд. грунт	грунт	Прочие	Асфальтовые покрытия
	37,4		**37,4**											

IV. Сведения о принадлежности

Дата записи	Субъект права: Для граждан – фамилия, имя, отчество Для юридических лиц – по Уставу	Документы, подтверждающие право собственности, владения, пользования	Доля (часть, литера)
12.09.89	Специализированное управление «Комсомольскэнергогаз»		
20.08.02	ООО «Тюментрансгаз»	Заявка №27/3292 от 06.08.99г.	

Инв.№ ориг	Подпись и дата	Взам.инв.№

V. Оценка служебных строений, дворовых сооружений и замощений

	III	II	I	Литер по плану	
		Ограждения	**Тротуары**	Назначение	
				Этажность	
		240		Длина, ширина, высота	
			37,4	Площадь, м2	
				Объем, м3	
				Фундамент	Описание конструктивных элементов и их удельные веса
				Стены и перегородки	
				Перекрытия	
		Метал. на столбах h=0.6 м	Железобетонные тротуарные плиты	Кровля	
				Полы	
				Проемы	
				Отделочные работы	
				Электроосвещение	
				Прочие работы	
		4/107	Доп./42	№ сборника, № таблицы	
		59,2	4,47	Единица измер. стоим. по таблице	
				Коэффициент климат.район	
				ст-ть единицы измер. с поправками	
14195		14208	167	Восстановительн. ст-ть в рублях	
		5	5	Износ в процентах	
13656		13497	159	Действительн. ст-ть в рублях	
Итого:					

VI. Техническое описание холодных пристроек и тамбуров

Литер по плану	Назначение	этажность	Описание конструктивных элементов и их удельные веса										№ сборника	№ таблицы	Уд. Вес объекта %	Износ %
			Фундамент	Стены и перегор.	Перекрытия	Крыша	Полы	Оконные проемы	Дверные проемы	Отделочные работы	Вн.санитарно- и электротехн.устр-ва	Прочие работы				

VII. Исчисление площадей и объемов здания и его частей (подвалов, полуподвалов и пристроек)

Литера по плану	Наименование здания и его частей	Формула подсчета площадей	Площадь, $м^2$	Высота, м	Объем, $м^3$
А	Жилой дом	(12,12*1,51)*8+73,0*12,2	1037,1	5,5	**5704**
	Крыльца		27,8		

VIII. Благоустройство жилой площади

Дата записи			20.08.02			
Водопровод			1533,9			
канализация	центральная		1533,9			
	центральная					
отопление	печное					
	печное газовое					
	центральное	от АГВ				
		от ТЭЦ Минэнерго				
		от собствен. котел.	на твердом топливе			
			на газе			
		от групп. или кварт. котел.	на твердом топливе			
			на газе	1533,9		
		калориферы				
ванны	с горячим водоснабжением			1533,9		
	с газовыми колонками					
	с дровяными колонками					
	без колонок и горячей воды					
горячее водоснабжение	от колонок					
	центральное		1533,9			
газоснабжение	от баллона					
	центральное		1533,9			
мусоропровод						
лифты						
Напряжение, вт	220		1703,2			
	320					

IX. Описание конструктивных элементов здания и определение износа

Литера **А** Год постройки **1987** Число этажей **2**

Группа капитальности **V** Вид внутренней отделки **простая**

Наименование конструктивных элементов		Описание конструктивных элементов	Техничес-кое состояние	Удельный вес по таблице	Поправки к удельному весу %	Удельный вес констр.элемента с поправкой	Износ в %	% износа к строению	Техн. измен. износа %	
									элемента	К строению
Фундаменты		Бутовые, столбовые	Поврежд. Цок.части, трещины, выбоины	2	1	2	15	0,3		
Стены		Каркасно-засыпные	Поврежд. Цок.части, трещины, выбоины	29	1	29	35	10,15		
Перегородки		Деревянные	Глуб. Трещины и выкраш. Раствора в местах сопряж. Со смеж. конструкциями							
перекрытия	Чердачное	Деревянные отепленные	Зазоры и щели между досками наката, прогибы балок и настилов	9	1	9	35	3,15		
	Междуэтажные									
	Надподвальное									
Кровля		Шифер	Ослабл.креплений отдел. Листов,искривление местами мет.желобов	4	1	4	15	0,6		
Полы		Деревянные	Перекос пола, прогибы, стирание досок в ходовых местах	11	1	11	25	2,75		
проемы	Оконные	Двойные	Трещины в местах сопряжения коробок со стенами,	10	1	10	20	2		
	Дверные	Деревянные								
Внутренняя отделка		Сухая штукатурка побелка, покраска, обои	Повр. Окрасочного слоя,волосные трещины	12	1	12	20	2,4		
Сан. и электротехнич. устройства	Отопление	+		16	1	16	20	3,2		
	Водопровод	+								
	Канализация	+								
	Г. водоснабж.	+								
	Ванны	+								
	Электроосвещение	+								
	Телефон	+								
	Вентиляция									
	Лифты									
	Прочие работы	+		7	1	7	15	1,05		
			Итого:	**100**				25,6		

Процент износа: **25%**

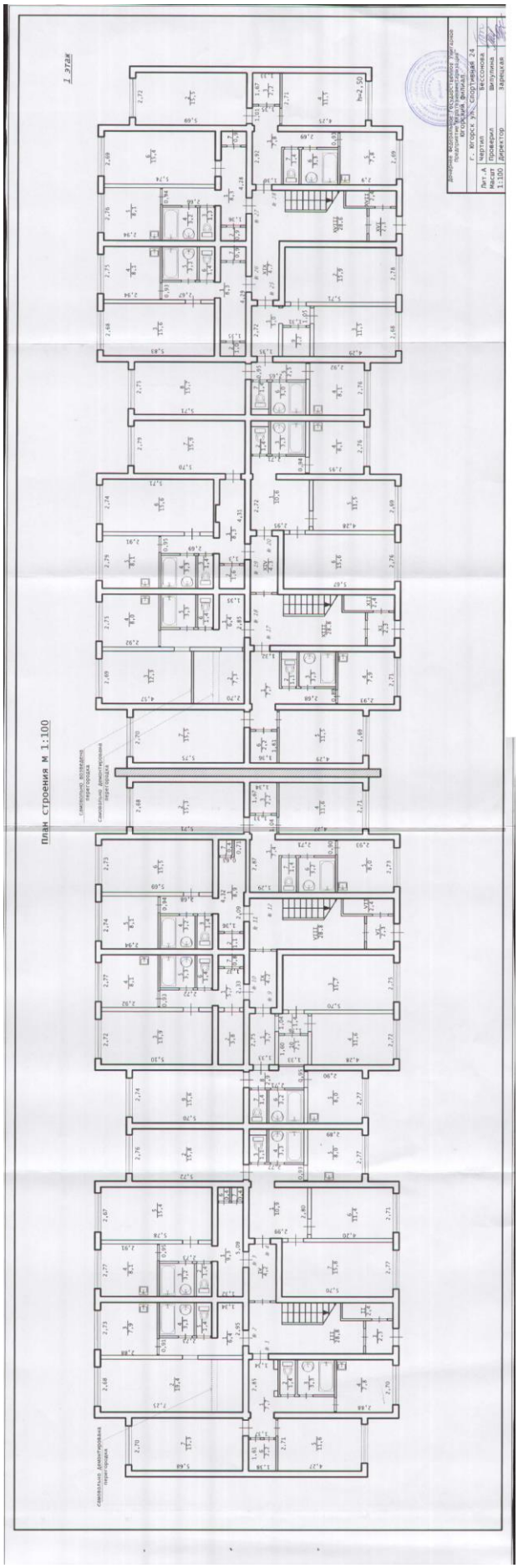

Взам.инв.№	
Подпись и дата	
Инв.№ ориг	

Изм	Кол.уч	Лис	№д	Подпись	Дат	25.03.07-ПОС.ПОД.4	Лист 17

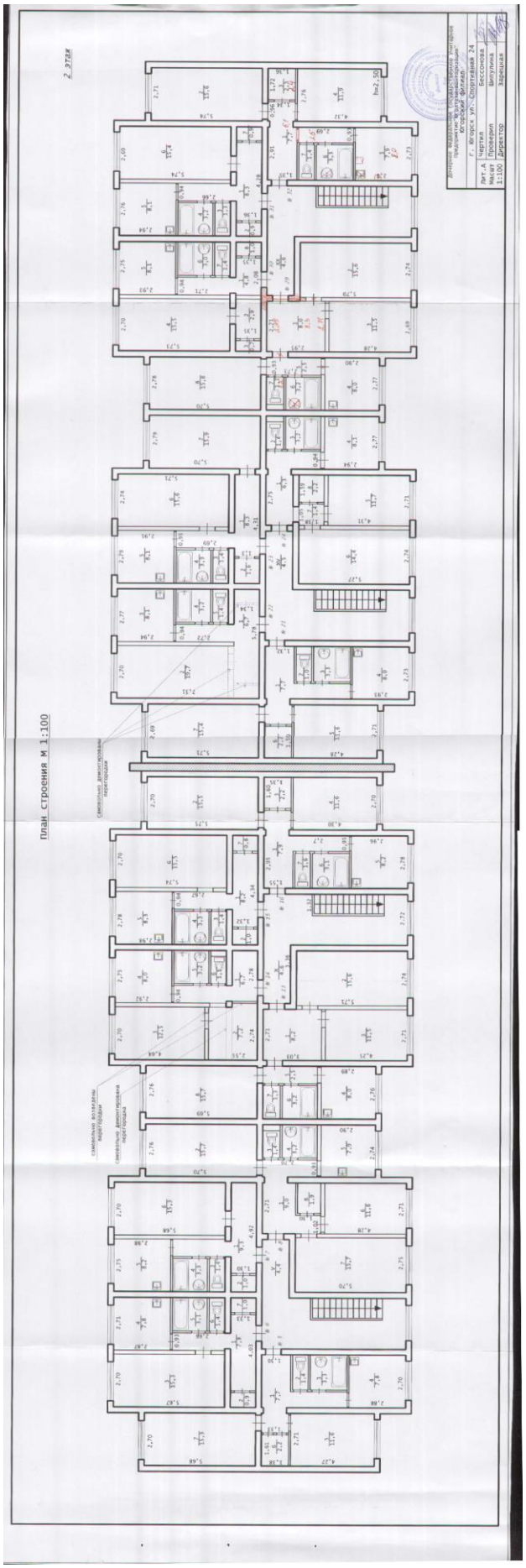

Взам.инв.№	
Подпись и дата	
Инв.№ ориг	

Изм	Кол.уч	Лис	№д	Подпись	Дат	25.03.07-ПОС.ПОД.4	Лист 18

ЭКСПЛИКАЦИЯ

к поэтажному плану здания

расположенного в городе Югорске

по ул.Спортивная дом №24

литера по плану	этаж	номер помещения (квартиры)	номер комнаты, кухни, корид. и т.д.	Назначение помещений: жилая комната, кухня и т.д.	Формула подсчета частей помещения	Общая площадь квартиры	в т.ч. площадь квартиры	из нее жилая	подсобная	лоджий, балконов, террас, веранд и кладовых с коэф.	Высота помещений по внутреннему обмеру	Площадь помещений общего пользования	Самовольно возведенная или переоборудованная площадь	Примечания
1	2	3	4	5	6	7	8	9	10	11	12	13	14	15
А	1	1	1	коридор		7,7	7,7		7,7		2,50		Согласн тех. паспорт бер ицы от 26.03.07г.	
			2	туалет		1,4	1,4		1,4					
			3	ванная		3,3	3,3		3,3					
			4	кухня		7,8	7,8		7,8					
			5	комната		11,6	11,6	11,6						
			6	кладовка		2,2	2,2		2,2					
			7	комната		15,3	15,3	15,3						
			Итого по квартире №1			**49,3**	**49,3**	**26,9**	**22,4**					
		2	1	коридор		6,4	6,4		6,4					самовольно
			2	комната		19,4	19,4	19,4					19,4	демонтир.
			3	кухня		7,9	7,9		7,9					перегородка
			4	ванная		3,3	3,3		3,3					
			5	туалет		1,4	1,4		1,4					
			Итого по квартире №2			**38,4**	**38,4**	**19,4**	**19,0**					
		3	1	коридор		9,3	9,3		9,3					
			2	туалет		1,4	1,4		1,4					
			3	ванная		3,2	3,2		3,2					
			4	кухня		8,1	8,1		8,1					
			5	комната		15,4	15,4	15,4						
			6	кладовка		0,4	0,4		0,4					
			7	кладовка		0,4	0,4		0,4					
			Итого по квартире №3			**38,2**	**38,2**	**15,4**	**22,8**					
		4	1	коридор		10,9	10,9		10,9					
			2	комната		15,8	15,8	15,8						
			3	туалет		1,1	1,1		1,1					
			4	ванная		3,3	3,3		3,3					
			5	кухня		8,0	8,0		8,0					
			6	комната		11,4	11,4	11,4						
			7	комната		15,8	15,8	15,8						
			Итого по квартире №4			**66,3**	**66,3**	**43,0**	**23,3**					
		9	1	коридор		3,7	3,7		3,7					
			2	коридор		1,4	1,4		1,4					
			3	комната		15,7	15,7	15,7						
			4	комната		11,6	11,6	11,6						
			5	кухня		8,0	8,0		8,0					
			6	ванная		3,2	3,2		3,2					
			7	туалет		1,4	1,4		1,4					
			8	коридор		2,9	2,9		2,9					
			9	комната		15,6	15,6	15,6						
			10	кладовая		2,1	2,1		2,1					
			Итого по квартире №9			**65,6**	**65,6**	**42,9**	**22,7**					
		10	1	коридор		5,7	5,7		5,7					
			2	кладовка		3,8	3,8		3,8					
			3	комната		13,9	13,9	13,9						
			4	кухня		8,1	8,1		8,1					
			5	ванная		3,3	3,3		3,3					
			6	туалет		1,4	1,4		1,4					
			7	кладовка		0,8	0,8		0,8					
			Итого по квартире №10			**37,0**	**37,0**	**13,9**	**23,1**					
		11	1	коридор		8,9	8,9		8,9					
			2	кладовка		1,1	1,1		1,1					
			3	туалет		1,4	1,4		1,4					

ЭКСПЛИКАЦИЯ

к поэтажному плану здания

расположенного в городе Югорске

по ул.Спортивная дом №24

литера по плану	этаж	номер помещения (квартиры)	номер комнаты, кухни, корид. и т.д.	Назначение помещений: жилая комната, кухня и т.д.	Формула подсчета частей помещения	Общая площадь квартиры	в т.ч. площадь квартиры	из нее жилая	подсобная	лоджий, балконов, террас, веранд и кладовых с коэф.	Высота помещений по внутреннему обмеру	Площадь помещений общего пользования	Самовольно возведенная или переоборудованная площадь	Примечания
1	2	3	4	5	6	7	8	9	10	11	12	13	14	15
А	**1**	**11**	4	ванная		3,2	3,2		3,2		**2,5**			
			5	комната		8,1	8,1	8,1						
			6	комната		15,5	15,5	15,5						
			7	кладовка		0,4	0,4		0,4					
			Итого по квартире №11			**38,6**	**38,6**	**23,6**	**15,0**					
		12	1	коридор		7,4	7,4		7,4					
			2	комната		15,3	15,3	15,3						
			3	кладовка		2,2	2,2		2,2					
			4	комната		11,6	11,6	11,6						
			5	кухня		8,0	8,0		8,0					
			6	ванная		3,2	3,2		3,2					
			7	туалет		1,4	1,4		1,4					
			Итого по квартире №12			**49,1**	**49,1**	**26,9**	**22,2**					
		17	1	коридор		7,7	7,7		7,7					
			2	туалет		1,1	1,1		1,1					
			3	ванная		3,3	3,3		3,3					
			4	кухня		7,9	7,9		7,9					
			5	комната		11,5	11,5	11,5						
			6	кладовка		2,2	2,2		2,2					
			7	комната		15,5	15,5	15,5						
			Итого по квартире №17			**49,2**	**49,2**	**27,0**	**22,2**					
		18	1	коридор		6,4	6,4		6,4				6,4	самовольно
			2	кладовка		7,3	7,3		7,3				7,3	демонтир. и
			3	комната		12,3	12,3	12,3					12,3	возведены
			4	кухня		8,0	8,0		8,0					перегородки
			5	ванная		3,3	3,3		3,3					
			6	туалет		1,4	1,4		1,4					
			Итого по квартире №18			**38,7**	**38,7**	**12,3**	**26,4**					
		19	1	коридор		8,3	8,3		8,3					
			2	кладовка		1,6	1,6		1,6					
			3	туалет		1,4	1,4		1,4					
			4	ванная		3,3	3,3		3,3					
			5	коридор		8,1	8,1		8,1					
			6	комната		15,6	15,6	15,6						
			7	комната		15,9	15,9	15,9						
			Итого по квартире №19			**54,2**	**54,2**	**31,5**	**22,7**					
		20	1	коридор		10,6	10,6		10,6					
			2	туалет		1,4	1,4		1,4					
			3	ванная		3,3	3,3		3,3					
			4	кухня		8,1	8,1		8,1					
			5	комната		11,5	11,5	11,5						
			6	комната		15,6	15,6	15,6						
			Итого по квартире №20			**50,5**	**50,5**	**27,1**	**23,4**					
		25	1	коридор		5,0	5,0		5,0					
			2	комната		15,9	15,9	15,9						
			3	комната		11,5	11,5	11,5						
			4	кухня		8,1	8,1		8,1					
			5	коридор		2,5	2,5		2,5					
			6	ванная		3,0	3,0		3,0					
			7	туалет		1,4	1,4		1,4					
			8	комната		15,7	15,7	15,7						
			9	кладовка		2,2	2,2		2,2					

ЭКСПЛИКАЦИЯ

к поэтажному плану здания

расположенного в городе Югорске

по ул.Спортивная дом №24

литера по плану	этаж	номер помещения (квартиры)	номер комнаты, кухни, коид. и т.д.	Назначение помещений: жилая комната, кухня и т.д.	Формула подсчета частей помещения	Общая площадь квартиры	в т.ч. площадь: квартиры	из нее: жилая	подсобная	лоджий, балконов, террас, веранд и кладовых с коэф.	Высота помещений по внутреннему обмеру	Площадь помещений общего пользования	Самовольно возведенная или переоборудованная площадь	Примечания
1	2	3	4	5	6	7	8	9	10	11	12	13	14	15
			Итого по квартире №25			**65,3**	**65,3**	**43,1**	**22,2**					
А	**1**	**26**	1	коридор		8,3	8,3		8,3					
			2	кладовка		1,0	1,0		1,0		**2,5**			
			3	комната		15,6	15,6	15,6						
			4	кухня		8,1	8,1		8,1					
			5	ванная		3,3	3,3		3,3					
			6	туалет		1,4	1,4		1,4					
			7	кладовка		0,9	0,9		0,9					
			Итого по квартире №26			**38,6**	**38,6**	**15,6**	**23,0**					
		27	1	коридор		8,3	8,3		8,3					
			2	кладовка		0,9	0,9		0,9					
			3	туалет		1,3	1,3		1,3					
			4	ванная		3,2	3,2		3,2					
			5	кухня		8,1	8,1		8,1					
			6	комната		15,4	15,4	15,4						
			7	кладовка		0,9	0,9		0,9					
			Итого по квартире №27			**38,1**	**38,1**	**15,4**	**22,7**					
		28	1	коридор		7,8	7,8		7,8					
			2	комната		15,5	15,5	15,5						
			3	кладовка		2,2	2,2		2,2					
			4	комната		11,5	11,5	11,5						
			5	кухня		7,8	7,8		7,8					
			6	ванная		3,3	3,3		3,3					
			7	туалет		1,4	1,4		1,4					
			Итого по квартире №28			**49,5**	**49,5**	**27,0**	**22,5**					
			Итого по первому этажу			**766,6**	**766,6**	**411,0**	**355,6**					
	2	**5**	1	коридор		7,7	7,7		7,7		**2,50**			
			2	туалет		1,4	1,4		1,4					
			3	ванная		3,3	3,3		3,3					
			4	кухня		7,8	7,8		7,8					
			5	комната		11,6	11,6	11,6						
			6	кладовка		2,2	2,2		2,2					
			7	комната		15,3	15,3	15,3						
			Итого по квартире №5			**49,3**	**49,3**	**26,9**	**22,4**					
		6	1	коридор		7,8	7,8		7,8					
			2	кладовка		0,9	0,9		0,9					
			3	комната		15,3	15,3	15,3						
			4	кухня		7,8	7,8		7,8					
			5	ванная		3,1	3,1		3,1					
			6	туалет		1,4	1,4		1,4					
			7	кладовка		1,0	1,0		1,0					
			Итого по квартире №6			**37,3**	**37,3**	**15,3**	**22,0**					
		7	1	коридор		9,3	9,3		9,3					
			2	кладовка		1,0	1,0		1,0					
			3	туалет		1,4	1,4		1,4					
			4	ванная		3,3	3,3		3,3					
			5	кухня		8,2	8,2		8,2					
			6	комната		15,3	15,3	15,3						
			Итого по квартире №7			**38,5**	**38,5**	**15,3**	**23,2**					

ЭКСПЛИКАЦИЯ

к поэтажному плану здания

расположенного в городе Югорске

по ул.Спортивная дом №24

литера по плану	этаж	номер помещения (квартиры)	номер комнаты, кухни, корид. и т.д.	Назначение помещений: жилая комната, кухня и т.д.	Формула подсчета частей помещения	Общая площадь квартиры	в т.ч. площадь квартиры	из нее жилая	подсобная	лоджий, балконов, террас, веранд и кладовых с коэф.	Высота помещений по внутреннему обмеру	Площадь помещений общего пользования	Самовольно возведенная или переоборудованная площадь	Примечания
1	2	3	4	5	6	7	8	9	10	11	12	13	14	15
А	**2**	**8**	1	коридор		9,0	9,0		9,0					
			2	комната		15,7	15,7	15,7						
			3	туалет		1,4	1,4		1,4					
			4	ванная		3,2	3,2		3,2					
			5	кухня		7,9	7,9		7,9		**2,5**			
			6	комната		11,6	11,6	11,6						
			7	комната		15,7	15,7	15,7						
			8	кладовка		1,9	1,9		1,9					
			Итого по квартире №8			**66,4**	**66,4**	**43,0**	**23,4**					
		13	1	коридор		8,2	8,2		8,2					
			2	комната		15,6	15,6	15,6						
			3	комната		11,5	11,5	11,5						
			4	кухня		8,0	8,0		8,0					
			5	коридор		2,5	2,5		2,5					
			6	ванная		3,2	3,2		3,2					
			7	туалет		1,3	1,3		1,3					
			8	комната		15,7	15,7	15,7						
			Итого по квартире №13			**66,0**	**66,0**	**42,8**	**23,2**					
		14	1	коридор		6,7	6,7		6,7				6,7	самовольно
			2	кладовка		7,2	7,2		7,2				7,2	демонт. и
			3	комната		12,5	12,5	12,5					12,5	возведена
			4	кухня		8,0	8,0		8,0					перегородки
			5	ванная		3,2	3,2		3,2					
			6	туалет		1,1	1,1		1,1					
			Итого по квартире №14			**38,7**	**38,7**	**12,5**	**26,2**					
		15	1	коридор		8,2	8,2		8,2					
			2	кладовка		1,0	1,0		1,0					
			3	туалет		1,4	1,4		1,4					
			4	ванная		3,3	3,3		3,3					
			5	кухня		8,3	8,3		8,3					
			6	комната		15,5	15,5	15,5						
			7	кладовка		0,8	0,8		0,8					
			Итого по квартире №15			**38,5**	**38,5**	**15,5**	**23,0**					
		16	1	коридор		7,9	7,9		7,9					
			2	комната		15,5	15,5	15,5					нет доступа в квартиру	
			3	кладовка		2,2	2,2		2,2				площади взяты	
			4	комната		11,6	11,6	11,6					по замерам от 15.02.88г	
			5	кухня		8,2	8,2		8,2					
			6	ванная		3,1	3,1		3,1					
			7	туалет		1,6	1,6		1,6					
			Итого по квартире №16			**50,1**	**50,1**	**27,1**	**23,0**					
		21	1	коридор		7,7	7,7		7,7					
			2	туалет		1,0	1,0		1,0					
			3	ванная		3,3	3,3		3,3					
			4	кухня		8,0	8,0		8,0					
			5	комната		11,6	11,6	11,6						
			6	кладовка		2,2	2,2		2,2					
			7	комната		15,4	15,4	15,4						
			Итого по квартире №21			**49,2**	**49,2**	**27,0**	**22,2**					
		22	1	коридор		6,7	6,7		6,7				6,7	самовольно
			2	комната		19,7	19,7	19,7					19,7	демонтир
			3	кухня		8,1	8,1		8,1					перегородки

ЭКСПЛИКАЦИЯ

к поэтажному плану здания

расположенного в городе Югорске

по ул.Спортивная дом №24

литера по плану	этаж	номер помещения (квартиры)	номер комнаты, кухни, корид. и т.д.	Назначение помещений: жилая комната, кухня и т.д.	Формула подсчета частей помещения	Общая площадь квартиры	в т.ч. площадь: квартиры	из нее: жилая	подсобная	лоджий, балконов, террас, веранд и кладовых с коэф.	Высота помещений по внутреннему обмеру	Площадь помещений общего пользования	Самовольно возведенная или переоборудованная площадь	Примечания
1	2	3	4	5	6	7	8	9	10	11	12	13	14	15
			4	ванная		3,2	3,2		3,2					
			5	туалет		1,4	1,4		1,4					
			Итого по квартире №22			**39,1**	**39,1**	**19,7**	**19,4**					
											2,5			
А	**2**	**23**	1	коридор		8,3	8,3		8,3				нет доступа в квартиру	
			2	кладовка		1,6	1,6		1,6			площади взяты по квартире **№19**		
			3	туалет		1,4	1,4		1,4					
			4	ванная		3,3	3,3		3,3					
			5	кухня		8,1	8,1		8,1					
			6	комната		15,6	15,6	15,6						
			7	комната		15,9	15,9	15,9						
			Итого по квартире №23			**54,2**	**54,2**	**31,5**	**22,7**					
		24	1	коридор		6,3	6,3		6,3					
			2	туалет		1,4	1,4		1,4					
			3	ванная		3,2	3,2		3,2					
			4	кухня		8,1	8,1		8,1					
			5	комната		11,7	11,7	11,7						
			6	комната		14,4	14,4	14,4						
			7	коридор		1,4	1,4		1,4					
			8	кладовка		2,2	2,2		2,2					
			Итого по квартире №24			**48,7**	**48,7**	**26,1**	**22,6**					
		29	1	коридор		8,3 8,0	8,0		8,0		изменения внесены 20.01.2011г.			
			2	комната		15,6	15,6	15,6						
			3	комната		11,5	11,5	11,5						
			4	кухня		8,0	8,0		8,0					
			5	коридор		2,5	2,5		2,5					
			6	ванная		3,2	3,2		3,2					
			7	туалет		1,2 1,1	1,1		1,1					
			8	комната		15,8	15,8	15,8						
			Итого по квартире №29			66,1 **65,7**	66,1 **65,7**	**42,9**	**22,8**					
		30	1	коридор		4,8	4,8		4,8					
			2	кладовка		2,9	2,9		2,9					
			3	кладовка		0,7	0,7		0,7					
			4	комната		15,5	15,5	15,5						
			5	кухня		8,1	8,1		8,1					
			6	ванная		3,0	3,0		3,0					
			7	туалет		1,4	1,4		1,4					
			8	кладовка		1,0	1,0		1,0					
			Итого по квартире №30			**37,4**	**37,4**	**15,5**	**21,9**					
		31	1	коридор		8,3	8,3		8,3					
			2	кладовка		0,9	0,9		0,9					
			3	туалет		1,3	1,3		1,3					
			4	ванная		3,2	3,2		3,2					
			5	кухня		8,1	8,1		8,1					
			6	комната		15,4	15,4	15,4						
			7	кладовка		0,9	0,9		0,9					
			Итого по квартире №31			**38,1**	**38,1**	**15,4**	**22,7**					
		32	1	коридор		6,1 7,7	7,7		7,7					
			2	комната		15,6	15,6	15,6						
			3	кладовка		2,4 2,3	2,3		2,3					
			4	комната		11,9	11,9	11,9						
			5	кухня		8,0 7,9	7,9		7,9					
			6	ванная		3,3	3,3		3,3					
			8.коридор			2,5								

ЭКСПЛИКАЦИЯ

к поэтажному плану здания

расположенного в городе Югорске

по ул.Спортивная дом №24

литера по плану	этаж	номер помещения (квартиры)	номер комнаты, кухни, коридор и т.д.	Назначение помещений: жилая комната, кухня и т.д.	Формула подсчета частей помещения	Общая площадь квартиры	в т.ч. площадь квартиры	из нее жилая	из нее подсобная	лоджий, балконов, террас, веранд и кладовых с коэф.	Высота помещений по внутреннему обмеру	Площадь помещений общего пользования	Самовольно возведенная или переоборудованная площадь	Примечания
1	2	3	4	5	6	7	8	9	10	11	12	13	14	15
			7	туалет		1,4	1,4		1,4				изм. внесены 06.09.17	
			Итого по квартире №32			60,2 **50,1**	50,2 **50,1**	**27,5**	**22,6**					
А	**2**		**Итого по второму этажу**			**767,3**	**767,3**	**404,0**	**363,3**		**2,5**			
			Итого по квартирам			**1533,9**	**1533,9**	**815,0**	**718,9**					
		I		тамбур		2,3								
		II		бойлерная		2,4								
		III		лестничная клетка		28,8								
		IV		коридор		4,2								
		V		коридор		4,4								
		VI		тамбур		2,3								
		VII		бойлерная		2,4								
		VIII		лестничная клетка		28,8								
		IX		коридор		4,2								
		X		коридор		4,6								
		XI		тамбур		2,3								
		XIV		бойлерная		2,4								
		XIII		лестничная клетка		28,8								
		XIV		коридор		4,3								
		XV		коридор		4,5								
		XVI		тамбур		2,3								
		XVII		бойлерная		2,4								
		XVIII		лестничная клетка		28,6								
		XIX		коридор		4,7								
		XX		коридор		4,6								
				Итого:		**169,3**								
			Всего по дому			**1703,2**	**1533,9**	**815,0**	**718,9**					

АКТ

« 15 » мая 2002г. г. Югорска

Югорским филиалом ДФГУП «Югратехинвентаризация» при текущей инвентаризации обследован дом № **24** по ул. **Спортивной** в г. Югорске, установлены следующие несоответствия фактического состава дома данным инвентаризационного дела:

Перепланировано 4 квартир, из них:

№№ п.п	№№ кв-ры	Sобщ. до перепл (м2)	Sобщ. после перепл (м2)	Sжил. до перепл (м2)	Sжил. после перепл (м2)	Описание изменений	Согласования
1	**2**	38,2	38,4	15,5	19,4	Демонтированы перегородки	
2	**18**	38,2	38,7	15,5	12,3	Демонтированы перегородки и возведены новые	
3	**14**	38,2	38,7	15,5	12,5	Демонтированы перегородки и возведены новые	
4	**22**	38,2	39,1	15,5	19,7	Демонтированы перегородки	

Директор Югорского филиала Зарецкая Г.В.

X. Исчисление восстановительной и действительной стоимости здания и его частей

Литер по плану	Наименование строений и пристроек	№ сборника	№ таблицы	Ст-ть по таблице	Поправки к стоимости в коэффициентах								Ст-ть ед.измер.после поправ.коэф.	Объем или площадь	Восстановит.стоим.в руб	% износа	Действит.стоим.в руб
					Удел. вес строения	На высоту пом-ния	На ср. пл. квартир	На кирпич	Отклон. от группы капитальности	На наруж .отделку	Климатич. Р-он	Удел.вес стрения после поправок					
А	Жилой дом	28	14	25,6	1,0	1,05	1,05				1,09		30,76	5704	**175455**	25	**131591**

XI. Общая стоимость строений и сооружений на участке, руб

Дата записи	В ценах какого года	Основные строения		Служебные строения		сооружения		всего	
		восстан. ст-ть	действит ст-ть	восстан. ст-ть	действит ст-ть	восстан. ст-ть	действит ст-ть	восстан. ст-ть	действит ст-ть
	1969	**175455**	**131591**			**14195**	**13656**	**189650**	**145247**

Работа выполнена	20.08.02			
Работу выполнил	Бессонова М.В.			
Проверил	Шипулина Т.Н.			
Директор филиала	Зарецкая Г.В.			

XII. Текущие изменения внесены

Работа выполнена				
Работу выполнил				
Проверил				
Директор филиала				

Приложение В

Получил 28.06.2021 Скоморохов ПГ

АДМИНИСТРАЦИЯ ГОРОДА ЮГОРСКА
Ханты-Мансийского автономного округа-Югры

ПОСТАНОВЛЕНИЕ

от 23 ИЮН 2021 №1136-п

О признании многоквартирного жилого дома № 24 по улице Спортивная в городе Югорске аварийным и подлежащим сносу

На основании абзаца 2 пункта 49 постановления Правительства Российской Федерации от 28.01.2006 № 47 «Об утверждении Положения о признании помещения жилым помещением, жилого помещения непригодным для проживания, многоквартирного дома аварийным и подлежащим сносу или реконструкции, садового дома жилым домом и жилого дома садовым домом», заключения Межведомственной комиссии по оценке и обследованию помещения, в целях признания его жилым помещением жилого помещения пригодным (непригодным) для проживания, многоквартирного дома аварийным и подлежащим сносу или реконструкции, садового дома жилым домом и жилого дома садовым домом от 13.05.2021:

1. Признать многоквартирный жилой дом № 24 по улице Спортивная в городе Югорске аварийным и подлежащим сносу.

2. Внести многоквартирный жилой дом № 24 по улице Спортивная в городе Югорске в реестр аварийных домов, в городе Югорске.

3. Контроль за выполнением настоящего постановления возложить на первого заместителя главы города – директора Департамента муниципальной собственности и градостроительства администрации города Югорска С.Д. Голина.

Глава города Югорска **А.В. Бородкин**

Муниципальное образование городской округ Югорск Ханты-Мансийского автономного округа - Югры * Администрация города Югорска * Отдел документационного и архивного обеспечения

Взам.инв.№	
Подпись и дата	
Инв.№ ориг	

Изм	Кол.уч	Лис	№д	Подпис	Дат	25.03.07-ПОС.ПОД.4	Лист 27

Региональное отделение по Ханты-Мансийскому автономному округу - Югре филиала публично-правовой компании "Роскадастр" по Уральскому федеральному округу

полное наименование органа регистрации прав

Выписка из Единого государственного реестра недвижимости об объекте недвижимости

Сведения о характеристиках объекта недвижимости

На основании запроса от 27.03.2025, поступившего на рассмотрение 27.03.2025, сообщаем, что согласно записям Единого государственного реестра недвижимости:

Раздел 1 Лист 1

Здание			
вид объекта недвижимости			
Лист № 1 раздела 1	Всего листов раздела 1: 2	Всего разделов: 3	Всего листов выписки: 30

27.03.2025г. № КУВИ-001/2025-78623416

Кадастровый номер:	86:22:0000000:256
Номер кадастрового квартала:	86:22:0000000
Дата присвоения кадастрового номера:	06.07.2012

Ранее присвоенный государственный учетный номер:	Инвентарный номер 1945
Местоположение:	Ханты-Мансийский автономный округ - Югра, г Югорск, ул Спортивная, д 24
Площадь:	1703.2
Назначение:	Многоквартирный дом
Наименование:	Многоквартирный дом. Здание (многоквартирный дом) признано аварийным и подлежащим сносу или реконструкции
Количество этажей, в том числе подземных этажей:	2, в том числе подземных 0
Материал наружных стен:	Каркасно-засыпные
Год ввода в эксплуатацию по завершении строительства:	данные отсутствуют
Год завершения строительства:	1987
Кадастровая стоимость, руб.:	7695926.23
Кадастровые номера иных объектов недвижимости, в пределах которых расположен объект недвижимости:	86:22:0003002:592
Кадастровые номера помещений, машино-мест, расположенных в здании или сооружении:	86:22:0000000:3100, 86:22:0000000:3101, 86:22:0000000:3102, 86:22:0000000:3103, 86:22:0000000:3104, 86:22:0000000:3105, 86:22:0000000:3106, 86:22:0000000:3107, 86:22:0000000:3108, 86:22:0000000:3109, 86:22:0000000:3110, 86:22:0000000:3111, 86:22:0000000:3112, 86:22:0000000:3113, 86:22:0000000:3114, 86:22:0000000:6278, 86:22:0000000:6391, 86:22:0000000:7209, 86:22:0000000:7210, 86:22:0000000:7211, 86:22:0000000:7212, 86:22:0000000:7623, 86:22:0000000:7938, 86:22:0000000:7940, 86:22:0000000:8003, 86:22:0002001:1580
Кадастровые номера объектов недвижимости, из которых образован объект недвижимости:	данные отсутствуют
Кадастровые номера образованных объектов недвижимости:	данные отсутствуют

	ДОКУМЕНТ ПОДПИСАН ЭЛЕКТРОННОЙ ПОДПИСЬЮ	
полное наименование должности	Сертификат: 009F0BDC181A023B64597F1E2579BEFB50 Владелец: ФЕДЕРАЛЬНАЯ СЛУЖБА ГОСУДАРСТВЕННОЙ РЕГИСТРАЦИИ, КАДАСТРА И КАРТОГРАФИИ Действителен: с 02.08.2024 по 26.10.2025	инициалы, фамилия

Инв.№ ориг | Подпись и дата | Взам.инв.№

Инв.№ ориг	Подпись и дата	Взам.инв.№

Изм		
Кол.уч		
Лис		
№д		
Подпис		
Дат		

Лист 2

Здание			
вид объекта недвижимости			
Лист № 2 раздела 1	Всего листов раздела 1: 2	Всего разделов: 3	Всего листов выписки: 30

27.03.2025г. № КУВИ-001/2025-78623416

Кадастровый номер:	86:22:0000000:256
Сведения о включении объекта недвижимости в состав предприятия как имущественного комплекса:	данные отсутствуют
Сведения о включении объекта недвижимости в состав единого недвижимого комплекса:	данные отсутствуют
Виды разрешенного использования:	данные отсутствуют
Сведения о включении объекта недвижимости в реестр объектов культурного наследия:	данные отсутствуют
Сведения о кадастровом инженере:	дата завершения кадастровых работ: 20.08.2002
Статус записи об объекте недвижимости:	Сведения об объекте недвижимости имеют статус "актуальные, ранее учтенные"
Особые отметки:	Сведения, необходимые для заполнения разделов: 2 - Сведения о зарегистрированных правах; 5 - Описание местоположения объекта недвижимости; 6 - Сведения о частях объекта недвижимости, отсутствуют.
Получатель выписки:	"Муниципальное образование Ханты-Мансийского автономного округа-Югры городской округ город Югорск "

	ДОКУМЕНТ ПОДПИСАН ЭЛЕКТРОННОЙ ПОДПИСЬЮ	
полное наименование должности	Сертификат: 009F0BDC181A023B64597F1E2579BEFB50 Владелец: ФЕДЕРАЛЬНАЯ СЛУЖБА ГОСУДАРСТВЕННОЙ РЕГИСТРАЦИИ, КАДАСТРА И КАРТОГРАФИИ Действителен: с 02.08.2024 по 26.10.2025	инициалы, фамилия

Инв.№ ориг	Подпись и дата	Взам.инв.№

Приложение Д

Региональное отделение по Ханты-Мансийскому автономному округу - Югре филиала публично-правовой компании "Роскадастр" по Уральскому федеральному округу

полное наименование органа регистрации прав

Выписка из Единого государственного реестра недвижимости об объекте недвижимости

Сведения о характеристиках объекта недвижимости

На основании запроса от 27.03.2025, поступившего на рассмотрение 27.03.2025, сообщаем, что согласно записям Единого государственного реестра недвижимости:

Раздел 1 Лист 1

Земельный участок			
вид объекта недвижимости			
Лист № 1 раздела 1	Всего листов раздела 1: 3	Всего разделов: 2	Всего листов выписки: 4

27.03.2025г. № КУВИ-001/2025-78586956	
Кадастровый номер:	86:22:0003002:592
Номер кадастрового квартала:	86:22:0003002
Дата присвоения кадастрового номера:	06.12.2005

Ранее присвоенный государственный учетный номер:	данные отсутствуют
Местоположение:	Местоположение установлено относительно ориентира, расположенного в границах участка. Почтовый адрес ориентира: Ханты-Мансийский автономный округ - Югра, г. Югорск, ул. Спортивная, д. 24.
Площадь:	3237
Кадастровая стоимость, руб.:	13569665.85
Кадастровые номера расположенных в пределах земельного участка объектов недвижимости:	86:22:0000000:256
Кадастровые номера объектов недвижимости, из которых образован объект недвижимости:	данные отсутствуют
Кадастровые номера образованных объектов недвижимости:	данные отсутствуют
Категория земель:	Земли населенных пунктов
Виды разрешенного использования:	под жилую застройку многоэтажную
Сведения о кадастровом инженере:	данные отсутствуют
Сведения о лесах, водных объектах и об иных природных объектах, расположенных в пределах земельного участка:	данные отсутствуют
Сведения о том, что земельный участок полностью расположен в границах зоны с особыми условиями использования территории, территории объекта культурного наследия, публичного сервитута:	данные отсутствуют
Сведения о том, что земельный участок расположен в границах особой экономической зоны, территории опережающего развития, зоны территориального развития в Российской Федерации, игорной зоны:	данные отсутствуют

	ДОКУМЕНТ ПОДПИСАН ЭЛЕКТРОННОЙ ПОДПИСЬЮ	
полное наименование должности	Сертификат: 009F0BDC181A023B64597F1E2579BEFB50 Владелец: ФЕДЕРАЛЬНАЯ СЛУЖБА ГОСУДАРСТВЕННОЙ РЕГИСТРАЦИИ, КАДАСТРА И КАРТОГРАФИИ Действителен: с 02.08.2024 по 26.10.2025	инициалы, фамилия

Инв.№ ориг	Подпись и дата	Взам.инв.№

Изм		
Кол.уч		
Лис		
№д		
Подпис		
Дат		

Земельный участок

вид объекта недвижимости

Лист № 2 раздела 1	Всего листов раздела 1: 3	Всего разделов: 2	Всего листов выписки: 4

27.03.2025г. № КУВИ-001/2025-78586956

Кадастровый номер:	86:22:0003002:592
Сведения о том, что земельный участок расположен в границах особо охраняемой природной территории, Байкальской природной территории и ее экологических зон, лесопарковом зеленом поясе, охотничьего угодья, лесничества:	данные отсутствуют
Сведения о расположении земельного участка и (или) расположенного на нем объекта недвижимости в границах территории, в отношении которой принято решение о резервировании земель для государственных или муниципальных нужд:	данные отсутствуют
Сведения о результатах проведения государственного земельного надзора:	данные отсутствуют
Сведения о расположении земельного участка в границах территории, в отношении которой утвержден проект межевания территории:	данные отсутствуют
Условный номер земельного участка:	данные отсутствуют
Сведения о принятии акта и (или) заключении договора, предусматривающих предоставление в соответствии с земельным законодательством исполнительным органом государственным органом власти или органом местного самоуправления, находящегося в государственной или муниципальной собственности земельного участка для строительства наемного дома социального использования или наемного дома коммерческого использования:	данные отсутствуют
Сведения о том, что земельный участок или земельные участки образованы на основании решения об изъятии земельного участка и (или) расположенного на нем объекта недвижимости для государственных или муниципальных нужд:	данные отсутствуют
Сведения о том, что земельный участок образован из земель или земельного участка, государственная собственность на которые не разграничена:	данные отсутствуют
Сведения о наличии земельного спора о местоположении границ земельных участков:	данные отсутствуют
Статус записи об объекте недвижимости:	Сведения об объекте недвижимости имеют статус "актуальные, ранее учтенные"
Особые отметки:	Граница земельного участка не установлена в соответствии с требованиями земельного законодательства. Сведения об ограничениях права на объект недвижимости, обременениях данного

полное наименование должности	ДОКУМЕНТ ПОДПИСАН ЭЛЕКТРОННОЙ ПОДПИСЬЮ Сертификат: 009F0BDC181A023B64597F1E2579BEFB50 Владелец: ФЕДЕРАЛЬНАЯ СЛУЖБА ГОСУДАРСТВЕННОЙ РЕГИСТРАЦИИ, КАДАСТРА И КАРТОГРАФИИ Действителен: с 02.08.2024 по 26.10.2025	инициалы, фамилия

Инв.№ ориг	Подпись и дата	Взам.инв.№

Изм		
Кол.уч		
Лис		
№д		
Подпис		
Дат		

Лист 3

Земельный участок			
вид объекта недвижимости			
Лист № 3 раздела 1	Всего листов раздела 1: 3	Всего разделов: 2	Всего листов выписки: 4

27.03.2025г. № КУВИ-001/2025-78586956	
Кадастровый номер:	86:22:0003002:592
	объекта, не зарегистрированных в реестре прав, ограничений прав и обременений недвижимого имущества: вид ограничения (обременения): решение об изъятии земельного участка, жилого помещения; срок действия: с 10.10.2024; Лица (объекты недвижимости), в пользу которых (в связи с которыми) установлены ограничения (обременения): муниципальное образование город Югорск ; реквизиты документа-основания: постановление "Об изъятии земельного участка и помещений для муниципальных нужд" от 10.10.2024 № 1709-п выдан: администрация города Югорска Ханты-Мансийского автономного округа - Югры. Сведения, необходимые для заполнения разделов: 2 - Сведения о зарегистрированных правах; 3 - Описание местоположения земельного участка; 4 - Сведения о частях земельного участка, отсутствуют.
Получатель выписки:	"Муниципальное образование Ханты-Мансийского автономного округа-Югры городской округ город Югорск "

	ДОКУМЕНТ ПОДПИСАН ЭЛЕКТРОННОЙ ПОДПИСЬЮ Сертификат: 009F0BDC181A023B64597F1E2579BEFB50 Владелец: ФЕДЕРАЛЬНАЯ СЛУЖБА ГОСУДАРСТВЕННОЙ РЕГИСТРАЦИИ, КАДАСТРА И КАРТОГРАФИИ Действителен: с 02.08.2024 по 26.10.2025	
полное наименование должности		инициалы, фамилия

Приложение Е

Акционерное общество
«Газпром газораспределение Север»
(АО «Газпром газораспределение Север»)

Для корреспонденции:
ул. Энергетиков, д. 165, г. Тюмень,
Тюменская область, Российская Федерация, 625013
тел.: 8(3452)63-17-00
e-mail: info@sever04.ru
ОКПО 05923382, ОГРН 1027200785677, ИНН 7203058440, КПП 720301001

№

на № 05-02-Исх-1169 от 25.03.2025

Заместителю главы города Югорска - директору департамента жилищно-коммунального и строительного комплекса

Р.А. Ефимову

О предоставлении информации

Уважаемый Роман Александрович!

В соответствии со статьей 55.31 Главы 6.4 Снос объектов капитального строительства градостроительного кодекса РФ от 29.12.2004г. №190-ФЗ (ред. от 27.12.2019) и постановлением Правительства РФ от 03.07.2019г. № 850 «Об утверждении Правил отключения объекта капитального строительства от сетей инженерно-технического обеспечения» предоставляю информацию по условиям отключения объектов капитального строительства в городе Югорске от сетей газораспределения по следующим адресам:

- ул. Мира, д.45 газопровод подземный, низкого давления, Ду 57мм;
- ул. Мира, д.49 газопровод подземный, низкого давления, Ду 57мм;
- ул. Мира, д.56 не газифицирован;
- ул. Спортивная, д.24 не газифицирован;
- ул. Таежная, д.14 газопровод подземный, низкого давления, Ду 57мм;
- ул. Таежная, д.22Б газопровод подземный, низкого давления, Ду 57мм;
-

Приложение: калькуляция стоимости работ на оказание услуг на 6 л. в 1 экз.

Главный инженер
филиала в ХМАО-Югре **Н.А. Скрягин**

Н.Д. Еранцев
(34675) 2-48-04

Приложение Ж

ЮГОРСКАЯ РЕГИОНАЛЬНАЯ ЭЛЕКТРОСЕТЕВАЯ КОМПАНИЯ

ЮРЭСК

СОВЕТСКИЙ ФИЛИАЛ

Акционерное общество
«Югорская региональная электросетевая компания»
628260, Ханты-Мансийский автономный округ – Югра,
г. Югорск, ул. Геологов, д. 8
тел.: +7 (3467) 577550, e-mail: yugorsk@yuresk.ru

01.07.2024 № 943
На № 05-02-Исх-3036 от 19.07.2024

ДЖКиСК
106438 870106
№ 05-01-Вх-1478
от: 22/07/2024

Заместителю главы города
Югорск - директору департамента
Р.А. Ефимову

Об условиях отключения

Уважаемый Роман Александрович!

В ответ на Ваше письмо № 05-02-Исх.-3036 от 19.07.2024г. Советский филиал АО «ЮРЭСК» сообщает, что в случае намерения отключения объекта капитального строительства от сетей электроснабжения, основным условием является заблаговременная (10 дней) подача письменной заявки собственником объекта в адрес сетевой организации (Советский филиал АО «ЮРЭСК») и в адрес гарантирующего поставщика (АО «Газпром энергосбыт Тюмень»), для расторжения договора на поставку электрической энергии и исключения необоснованного начисления электроэнергии. После получения сетевой организацией заявки на отключение объекта от гарантирующего поставщика, производится отключение, при котором составляется акт установленной формы, фиксируются последние показания электросчетчика и направляется в адрес заявителя.

Главный инженер Советского филиала Н.С. Сидоров

Малашенко Светлана Анатольевна
Телефон: 8 (34 675) 77-550 доб. 9-1231
E-mail: MalashenkoSA@yuresk.ru

Приложение 3

Российская Федерация
Ханты-Мансийский автономный округ

МУНИЦИПАЛЬНОЕ УНИТАРНОЕ ПРЕДПРИЯТИЕ

“ЮГОРСКЭНЕРГОГАЗ”

Геологов ул., д.15, г. Югорск,
628260, ХМАО-Югра,
☏ (34675) 7-86-30, 2-34-70
E-mail: ugorsk@uegaz.ru

ОКПО 29932776
ОГРН 1138622000978
ИНН / КПП 8622024682 / 862201001

26 МАР 2025 № 01/1238
на № _____ от _____

Заместителю главы города –
директору ДЖКиСК администрации
города Югорска
Р.А. Ефимову

ТЕХНИЧЕСКИЕ УСЛОВИЯ
отключения объекта капитального строительства
от сетей инженерно-технического обеспечения

№ _____от_____

Объект отключения: **«Объект капитального строительства»**
Расположенный по адресу: **г. Югорск, ул. Спортивная, 24.**
Срок действия условий отключения – 1 год.

1. Водоотведение объекта
Точка отключения – Канализационный колодец КК 6-137;
Дата и время отключения: 2-4 квартал 2025 года.
2. Холодное водоснабжение объекта
Точка отключения – тепловая камера ТК-9-42;
Дата и время отключения: 2-4 квартал 2025 года.
3. Теплоснабжение и горячее водоснабжение объекта
Точка отключения – тепловая камера ТК-9-42;
Дата и время отключения: 2-4 квартал 2025 года.

Мероприятия для осуществления отключения:

Отключение и демонтаж сетей инженерно-технического обеспечения ведется за счет средств Заявителя.

Заявитель выполняет работы по отключению в точке присоединения объекта и демонтажу сетей от объекта до точки подключения (в том числе демонтаж конструкций тепловых камер, водопроводных и канализационных колодцев).

По окончании работ Заявитель выполняет восстановление благоустройства до первоначального состояния.

Заявитель восстанавливает точку отключения (тепловая камера, водопроводный и (или) канализационный колодец до состояния отключения с заделкой невостребованных ниш, технологических отверстий, гильз.

По окончании работ по демонтажу и отключению Заявитель направляет информацию в МУП «Югорскэнергогаз» о оставшихся коммуникациях (захоронениях), конструкциях.

На основании осмотра представителем МУП «Югорскэнергогаз» и по письменному обращению выдается акт об отключении объекта капитального строительства от сетей инженерно-технического обеспечения

Схема точек отключения прилагается – 1 лист.

Главный инженер **А.Б. Большов**

Исп.: ПТО Белоусов А.С.
тел: 8 (34675) 7-86-35 доб. 1071#
эл. почта: Belousov_AS@uegaz.ru

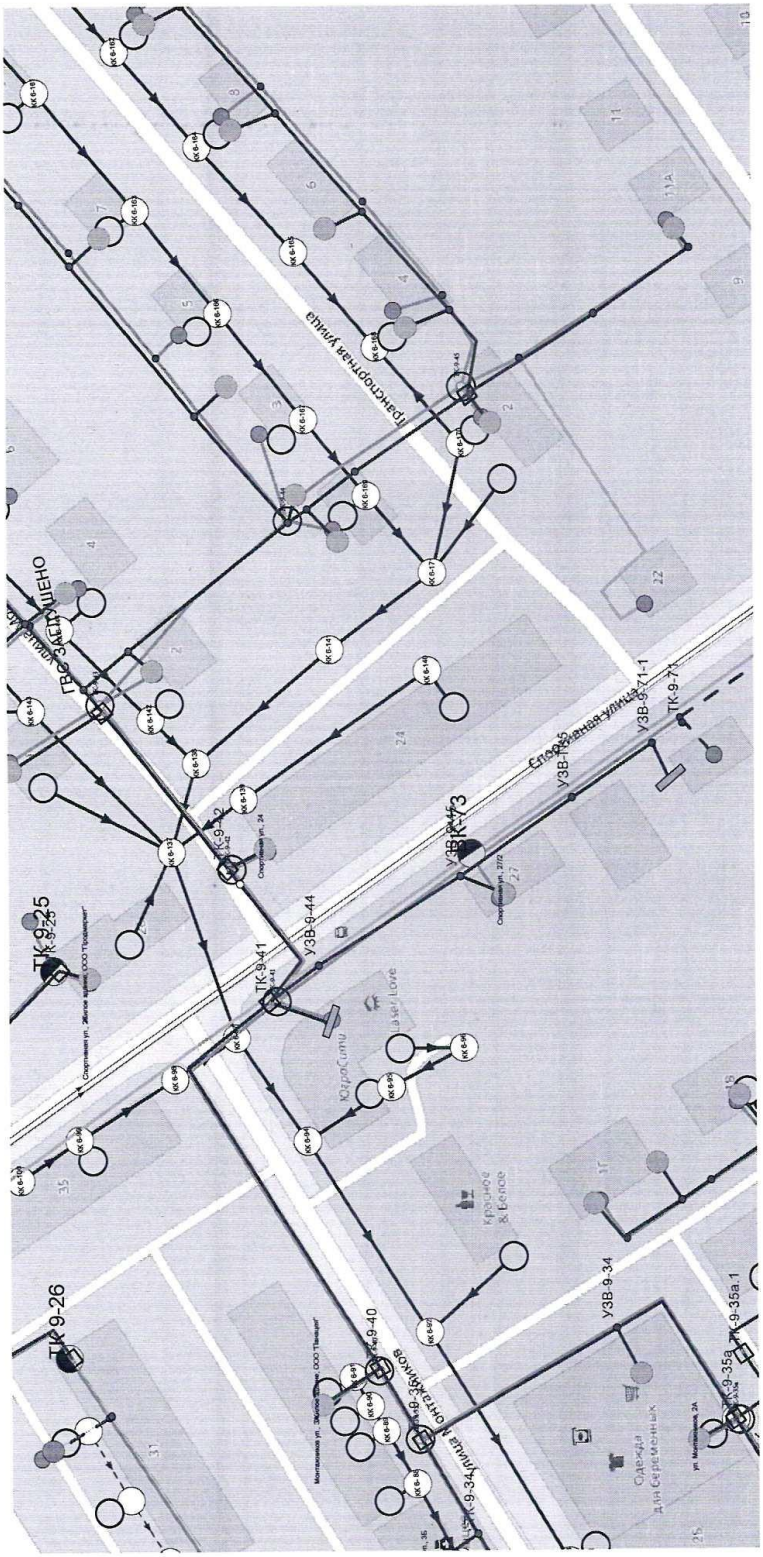

Взам.инв.№	
Подпись и дата	
Инв.№ ориг	

Изм	Кол.уч	Лис	№д	Подпись	Дат	25.03.07-ПОС.ПОД.4	Лист 37